[Standard] Étages de goniomètre - Glissière à queue d'aronde, 1 axe

Points de comparaison avec des produits similaires | **Tolérance de hauteur du centre de rotation : ±1.0**

P.1986

Caractéristiques : étages à mouvement en arc circulaire avec les centres des arcs situés sur la ligne perpendiculaire centrale au-dessus de la partie supérieure des étages, ayant une précision plus grande et un prix plus bas que les produits existants.

1 axe

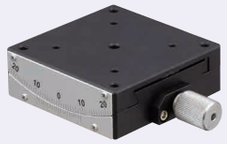

La hauteur de l'axe de rotation est indiquée sur le schéma ci-dessous.

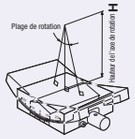

RoHS10

GFSG

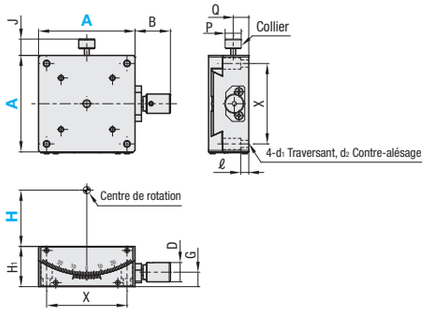

M Matériau (corps principal) : alliage d'aluminium, matériau (arbre) : laiton à basse teneur en cadmium
S Traitement de surface (corps principal) : anodisation noire

• Dimensions des trous de montage de la table

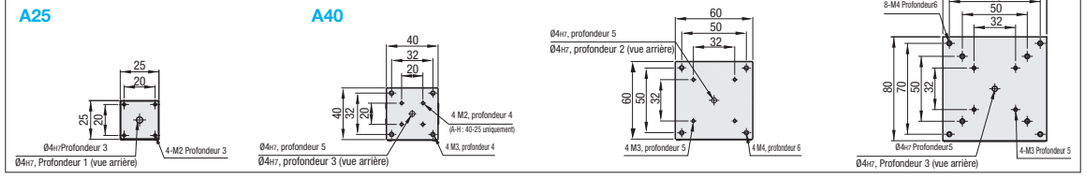

1 axe

Référence pièce		Vue d'en haut		Vue avant			Vue latérale					
Type	A-H	B	J	H₁	D	G	P	Q	X	ℓ	d₁	d₂
GFSG	25- 20	16	5.3	15	9	5.5	6	6.1	20	3	2.1	4.2
	25- 35	16	5.3	15	9	5.95	6	6.6	20	3	2.1	4.2
	40- 25	16	6.5	15	9	4.8	8	5.3	32	2	3.5	6
	40- 40	20	6.5	20	12	8.55	8	9.1	32	5	3.5	6
	40- 60	20	6.5	20	12	8.55	8	9.1	32	5	3.5	6
	60- 35	22	10.2	25	12	9	10	9.7	50	3	4.5	8
	60- 60	22	10.2	20	12	7	10	7.7	50	3	4.5	8
	60- 80	22	10.2	20	12	7	10	7.7	50	3	4.5	8
	80-100	26	10.2	30	15	11	10	12.2	70	7	4.5	8
	80-130	26	10.2	30	15	11	10	12.2	70	7	4.5	8

• **Performances**

Référence pièce		Surface de l'étage (mm)	Hauteur de l'axe de rotation H (mm)	Distance de déplacement	Déplacement par rotation Distance de déplacement	Capacité de charge (N)	Poids (kg)	Prix unitaire
Type	A-H							
GFSG	25- 20	25x25	20±1.0	±15°	≈2.0°	19.6	0.04	
	25- 35		35±1.0	±10°	≈1.3°			
	40- 25	40x40	25±1.0	±20°	≈2.8°	29.4	0.08	
	40- 40		40±1.0	±15°	≈1.9°		0.11	
	40- 60		60±1.0	±10°	≈1.3°			
	60- 35	60x60	35±1.0	±25°	≈1.9°	58.8	0.22	
	60- 60		60±1.0	±20°	≈1.3°		0.26	
	60- 80		80±1.0	±15°	≈1.0°			
	80-100	80x80	100±1.0	±18°	≈1.3°	49	0.56	
	80-130		130±1.0	±15°	≈1.0°		0.54	

Résolution (indication de l'échelle du vernier) : 0.1°/division
Attention : lorsque l'étage est déplacé sur une distance de déplacement supérieure à la valeur prédéterminée, la plaque supérieure risque de se détacher.

2 axes : table des combinaisons

Surface de l'étage (mm)	Hauteur de l'axe de rotation H (mm)	Combinaison des numéros de référence
25x25	20±1.0	GFSG25-20
		GFSG25-35
40x40	25±1.0	GFSG40-25
		GFSG40-40
	40±1.0	GFSG40-40
		GFSG40-60
60x60	35±1.0	GFSG60-35
		GFSG60-60
	60±1.0	GFSG60-60
		GFSG60-80
80x80	100±1.0	GFSG80-100
		GFSG80-130

Ordering Example | Référence pièce | GFSG40-25

Alterations | Référence pièce - (NR) | GFSG40-25 - NR

Modification	Modification de la position du bouton d'alimentation
Spéc.	Montage latéral - Côtés droit/ gauche inversés 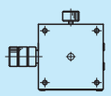
Code	NR

Se reporter aux données CAO pour plus d'informations.

[Haute précision] Étages de goniomètre - Glissière à queue d'aronde, 1 axe/2 axes

Caractéristiques : étages à mouvement en arc circulaire avec les centres des arcs situés sur la ligne perpendiculaire centrale au-dessus de la partie supérieure des étages. Adaptés pour les applications de positionnement à grand angle.

1 axe

La hauteur de l'axe de rotation est indiquée sur le schéma ci-dessous.

RoHS10

GFG

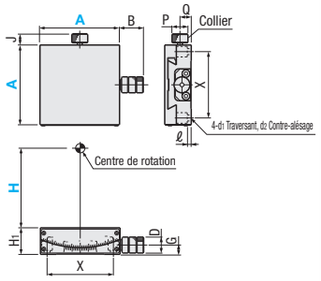

M Matériau : laiton à basse teneur en cadmium
S Traitement de surface : traitement à la résine fluorée noire

2 axes

La hauteur de l'axe de rotation est indiquée sur le schéma ci-dessous.

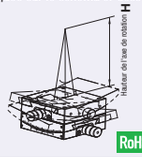

RoHS10

GFWG

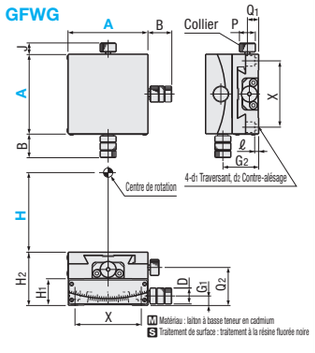

M Matériau : laiton à basse teneur en cadmium
S Traitement de surface : traitement à la résine fluorée noire

• Dimensions des trous de montage de la table

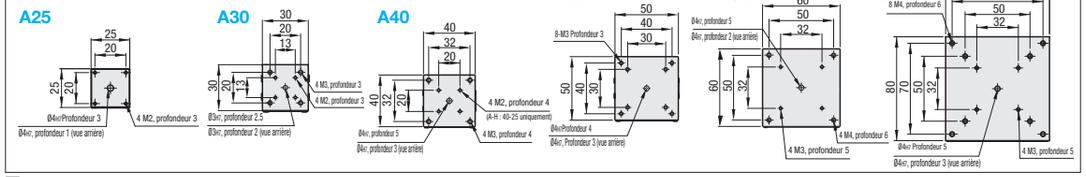

1 axe

Référence pièce		Vue d'en haut		Vue avant			Vue latérale						Accessoires (x4)
Type	A-H	B	J	H₁	D	G	P	Q	X	ℓ	d₁	d₂	Type M-L
GFG	25-20	19	9	15	10	5.5	10	6.2	20	3	2.5	4.2	SCB2-6
	25-35	19	9	15	10	6	10	7.7	20	3	2.5	4.2	
	30-30	19.5	9	14	10	6.5	6	6.3	13	5	2.3	3.8	SCB2-8
	30-44	19.5	9	13	10	6.5	6	6.3	13	5	2.3	3.8	
	40-25	17.5	8	15	9	4.8	10	5.8	32	2	3.5	6	SCB3-6
	40-40	18	8	20	12	8.5	10	9.7	32	5	3.5	6	SCB3-8
	40-60	18	8	20	12	8.5	10	9.7	32	5	3.5	6	
	50-50	18	7.7	18	12	7	10	7	40	3	3.5	6	SCB3-6
	50-68	18	7.7	18	12	8	10	8	40	3	3.5	6	
	50-86	18	7.7	18	12	8	10	8	40	3	3.5	6	
	60-35	18	8.6	25	12	9	12	10.5	50	3	4.5	8	SCB4-8
	60-60	18	8.6	20	12	7	12	8.5	50	3	4.5	8	
	60-80	18	8.6	20	12	7	12	8.5	50	3	4.5	8	
	80-100	25	14	30	15	11	15	14	70	7	4.5	8	SCB4-12
	80-130	25	14	30	15	11	15	13	70	7	4.5	8	

• **Performances**

Référence pièce		Surface de l'étage (mm)	Hauteur de l'axe de rotation H (mm)	Distance de déplacement	Déplacement par rotation	Capacité de charge (N)	Capacité de charge du moment (N·m)			Poids (kg)	Prix unitaire
Type	A-H						Pas	Lacet	Roulement		
GFG	25-20	25x25	20	±15°	≈2.0°	19.6	0.3	0.3	0.3	0.07	
	25-35		35	±10°							
	30-30	30x30	30	±10°	≈2.06°	9.8	0.5	0.5	0.5	0.10	
	30-44		44		≈1.5°						
	40-25	40x40	25	±20°	≈2.2°	29.4	0.8	1.0	1.0	0.18	
	40-40		40	±15°	≈1.89°					0.24	
	40-60		60	±10°	≈1.33°						
	50-50	50x50	50		≈1.55°		1.0	1.2	1.2	0.36	
	50-68		68		≈1.2°						
	50-86		86	±8°	≈0.97°						
	60-35	60x60	35	±25°	≈2.0°	58.8	1.5	2.0	2.0	0.72	
	60-60		60	±20°	≈1.3°					0.58	
	60-80		80	±15°	≈1.0°						
	80-100	80x80	100	±18°	≈1.0°	49.0	2.0	3.0	3.0	0.64	
	80-130		130	±15°							

Résolution (indication de l'échelle du vernier) : 0.1°/division
Attention : lorsque l'étage est déplacé sur une distance de déplacement supérieure à la valeur prédéterminée, la plaque supérieure risque de se détacher.

Ordering Example | Référence pièce | GFG40-25 GFWG60-60

2 axes

Référence pièce		Vue d'en haut		Vue avant					Vue latérale							Accessoires (x4)
Type	A-H	B	J	H₁	H₂	D	G₁	Q₂	P	Q₁	G₂	X	ℓ	d₁	d₂	Type M-L
GFWG	25-20	19	9	15	30	10	6	21.15	10	7.7	20.5	20	3	2.5	4.2	SCB2-6
	30-30	19.5	8.7	13	27	10	6.5	19.3	6	6.3	19.5	13	5	2.3	3.8	SCB2-8
	40-25	17.5/18*	8	20	35	12	8.5	25.8	10	9.7	24.8	32	5	3.5	6	SCB3-6
	40-40	18	8	20	40	12	8.5	29.7	10	9.7	28.5	32	5	3.5	6	SCB3-8
	50-50	18	7.7	18	36	12	8	25	10	8	25	40	3	3.5	6	SCB3-6
	50-68	18	7.7	18	36	12	8	26	10	8	26	40	3	3.5	6	
	60-35	18	8.6	20	45	12	7	30	12	8.5	29	50	3	4.5	8	SCB4-8
	60-60	18	8.6	20	40	12	7	28.5	12	8.5	27	50	3	4.5	8	
	80-100	25	14	30	60	15	11	44	15	13	41	70	7	4.5	8	SCB4-12

* GFWG40-25 longueur du bouton (B) : haut 17.5, bas 18mm

• **Performances**

Référence pièce		Surface de l'étage (mm)	Hauteur de l'axe de rotation H (mm)	Distance de déplacement	Déplacement par rotation	Capacité de charge du moment (N·m)			Capacité de charge (N)	Poids (kg)	Prix unitaire
Type	A-H					Pas	Lacet	Roulement			
GFWG	25-20	25x25	20	(haut)±15°/(bas)±10°	(haut)=2.0°/(bas)=2.0°	0.3	0.3	0.3	19.6	0.14	
	30-30	30x30	30	(haut)±10°/(bas)±10°	(haut)=2.06°/(bas)=1.5°	0.5	0.5	0.5	9.8	0.20	
	40-25	40x40	25	(haut)±20°/(bas)±15°	(haut)=2.2°/(bas)=1.89°	0.8	1.0	0.8	27.4	0.42	
	40-40		40	(haut)±15°/(bas)±10°	(haut)=1.89°/(bas)=1.33°				26.4	0.48	
	50-50	50x50	50	(haut)±10°/(bas)±10°	(haut)=1.55°/(bas)=1.2°	1.0	1.2	1.0	24.5	0.72	
	50-68		68	(haut)±10°/(bas)±8°	(haut)=1.2°/(bas)=0.97°						
	60-35	60x60	35	(haut)±25°/(bas)±20°	(haut)=2.0°/(bas)=1.3°	1.5	2.0	1.5	51.9	1.30	
	60-60		60	(haut)±20°/(bas)±15°	(haut)=1.3°/(bas)=1.0°				52.9	1.16	
	80-100	80x80	100	(haut)±18°/(bas)±15°	(haut)=1.0°/(bas)=1.0°	2.0	3.0	2.0	42.1	1.28	

Résolution (indication de l'échelle du vernier) : 0.1°/division

Alterations | Référence pièce - (NR) | GFG40-25 - NR

Modification	Modification de la position du bouton d'alimentation
Spéc.	Montage latéral - Côtés droit/ gauche inversés 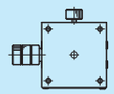
Code	NR

Se reporter aux données CAO pour plus d'informations.