Collecteurs rotatifs
Type économique

BMRTY

Nombre de circuits 2

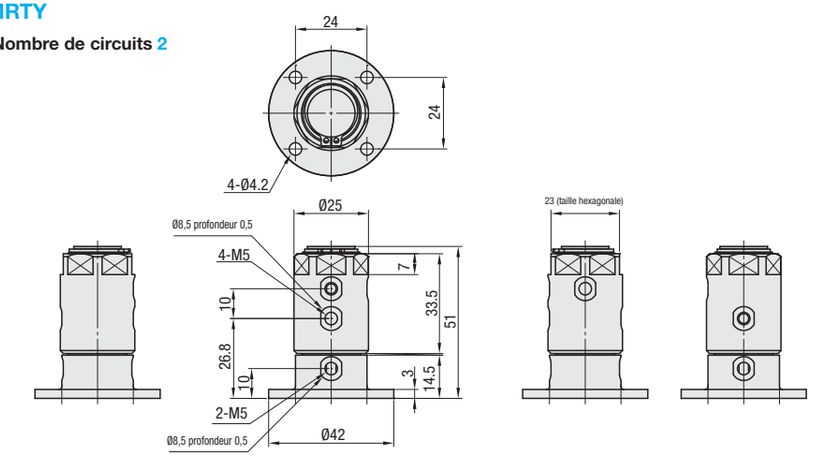

Nombre de circuits 4

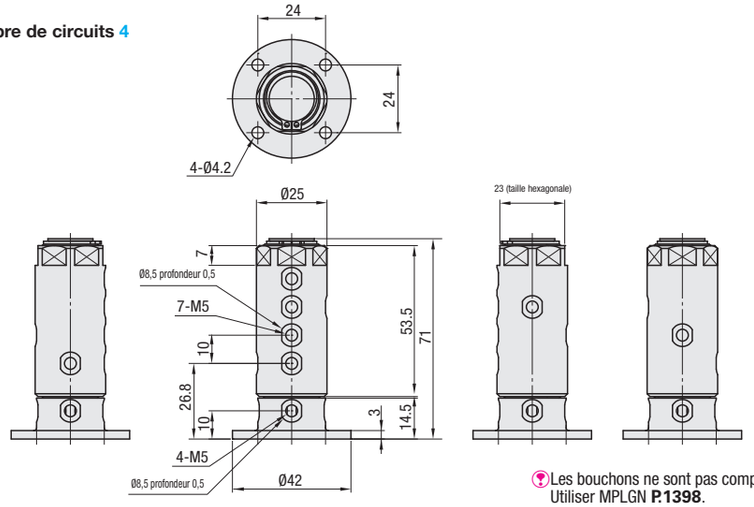

RoHS10

Les bouchons ne sont pas compris. Utiliser MPLGN **P.1398**.

Référence pièce		Vitesse de rotation admissible (min⁻¹)	Couple de rotation (N · m)	Zone de section minimale (mm²)	Masse (g)	Prix unitaire
Type	Nombre de circuits					1 à 5 pièce(s)
BMRTY	2	350	0.07	8.55	65	
	4		0.08		85	

Essai d'étanchéité : 0 fuite à 100 tr/min et à température ambiante. (Les valeurs indiquées ne sont pas des valeurs garanties, mais des valeurs mesurées.)
Pour les commandes supérieures aux quantités indiquées, veuillez consulter le système de commande en ligne (WOS).

Ordering Example | Référence pièce | BMRTY4

■Caractéristiques
- Peut être utilisé pour la tuyauterie sur des pièces rotatives telles que des tables d'indexage.
- Une rotation régulière avec peu de fuites est atteinte en appliquant un joint à faible frottement.
- Chaque circuit est séparé, ce qui permet de stabiliser le débit.

■Précautions d'utilisation
Utiliser de l'air propre traité avec un sécheur ou un filtre. (Ne pas utiliser d'huile synthétique contenant du solvant chimique et organique, ou de l'air contenant du sel et du gaz corrosif. Ils pourraient entraîner un endommagement et un dysfonctionnement).

■Méthode d'installation
La partie supérieure du coté fixe doit inclure une dimension de butée de rotation conçue pour s'adapter à l'équipement. La condition de flottement doit être garantie. Une charge excessive sur l'arbre du côté rotatif peut entraîner un endommagement et une fuite d'air.

■Spécifications

Fluide utilisable	Air comprimé
Température ambiante de fonctionnement	5 à 70 °C
Angle de rotation	Sans fin
Plage de pression de fonctionnement	0~0.7MPa

Example

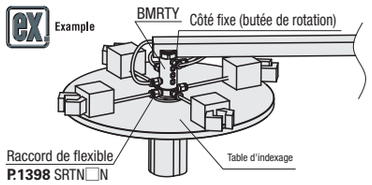

La partie supérieure tourne lorsque la partie inférieure (embase) est fixe.

■Schéma de la structure

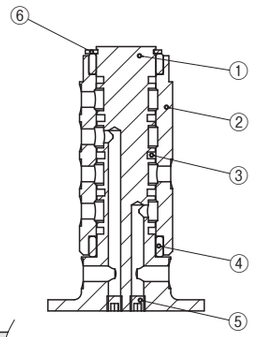

N°	Nom des pièces	M Matériau	S Traitement de surface
①	Corps principal	EN AW-2017 équiv.	Anodisé clair
②	Carter	EN AW-2017 équiv.	Anodisé clair
③	Joint	Caoutchouc nitrile	-
④	Collier	Polyacétal	-
⑤	Bouchon	SUS-XM7	-
⑥	Bague de ret.	EN 1.4301 équiv.	-

Collecteurs rotatifs
Type hautes performances

BMRTN

Nombre de circuits 4

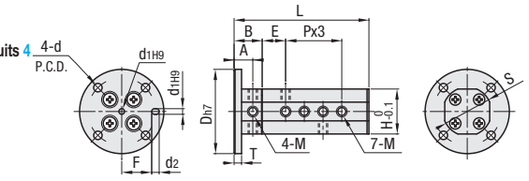

Nombre de circuits 6

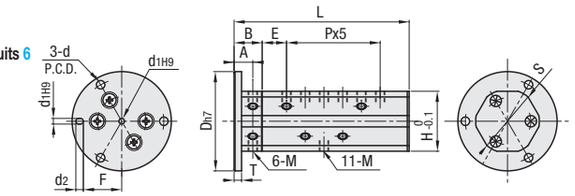

Nombre de circuits 8

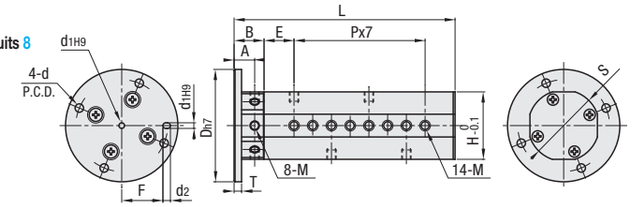

RoHS10

Référence pièce		Nominal	Taille du filetage M	L	Dh7	T	A	B	E	P	d	P.C.D.	d1H9	d2	F	H	S	Vitesse de rotation admissible (min⁻¹)	Couple de rotation (N·m)	Zone de section minimale (mm²)	Fiche accessoire (taille x quantité)	Niveau de fuite admissible * (cm³/min)	Masse (g)	Prix unitaire
Type	Nombre de circuits																							1 à 3 pièce(s)
BMRTN	4	M5	M5x0.8 Profondeur 5	72	45		10	15	12.5	10	4.5	36	3 profondeur 3	4	16	24	26	350	0.05	4.9	M5x3 pièces	11	110	
		1	Rc1/8	94	60		12.5	20.5	15.5	13.5		49			22.5	35	38	240	0.07	12.5	R1/8x3 pièces	13	280	
	6	M5	M5x0.8 Profondeur 5	93.5	53	4	10	15	13	10		45			20.5	32	34	240	0.12	4.9	M5x5 pièces	13	160	
		1	Rc1/8	122.5	70		12.5	20.5	17.5	13.5		58			27	41	44	170	0.17	12.5	R1/8x5 pièces	15	500	
	8	M5	M5x0.8 Profondeur 5	118	60		11	16	16	10		49			22.5	36	38	200	0.2	4.9	M5x6 pièces	15	380	
		1	Rc1/8	156	80	7	16	24	17.5	13.5	5.5	67	4 profondeur 4	5	31	46	48	140	0.4	12.5	R1/8x6 pièces	16	900	

* Le niveau de fuite admissible est la valeur départ usine.

Pour les commandes supérieures aux quantités indiquées, demander un devis.

Ordering Example | Référence pièce | - | Nominal
BMRTN4 - M5

■Caractéristiques
- Peut être utilisé pour la tuyauterie sur des pièces rotatives telles que des tables d'indexage.
- Le roulement est intégré pour obtenir une rigidité élevée et une rotation à faible frottement.
- La partie d'étanchéité comporte une structure d'étanchéité à faible frottement qui garantit des fuites d'air minimes.

■Précautions d'utilisation
Utiliser de l'air propre traité avec un sécheur ou un filtre. (Ne pas utiliser d'huile synthétique contenant du solvant chimique et organique, ou de l'air contenant du sel et du gaz corrosif. Ils pourraient entraîner un endommagement et un dysfonctionnement).

■Méthode d'installation
La partie supérieure du coté fixe doit inclure une dimension de butée de rotation conçue pour s'adapter à l'équipement. La condition de flottement doit être garantie. Une charge excessive sur l'arbre du côté rotatif peut entraîner un endommagement et une fuite d'air.

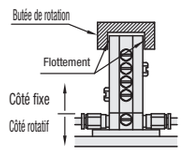

■Spécifications

Fluide utilisable	Air exempt d'huile
Température ambiante de fonctionnement	5~60°C
Angle de rotation	Sans fin
Plage de pression de fonctionnement	-100kPa~0.7MPa *

* Impossible de maintenir le vide.

■Schéma de la structure

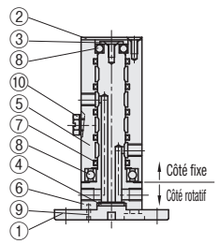

N°	Nom des pièces	M Matériau
①	Bride de montage	Alliage d'aluminium
②	Couvercle de corps côté fixe	Acier inoxydable
③	Support de roulement	Acier inoxydable
④	Joint	Caoutchouc nitrile
⑤	Côté fixe	Alliage d'aluminium
⑥	Côté rotatif	Alliage d'aluminium
⑦	Joint	Caoutchouc nitrile
⑧	Roulement	Acier pour roulement
⑨	Goupille cylindrique	Acier pour roulement
⑩	Bouchon	M5 : Laiton R1/8 : Acier inoxydable
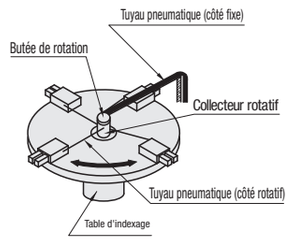
Example