KTB MH 221513 S2N1

Weidmüller Interface GmbH & Co. KG
Klingenbergstraße 26
D-32758 Detmold
Germany

www.weidmueller.com

Similaire à l'illustration

Abbildung ähnlich

La gamme de boîtiers Klippon® TB présente d'excellentes caractéristiques de performance, même dans un environnement difficile. Elle est de plus conforme aux exigences les plus strictes des atmosphères potentiellement explosives que l'on trouve spécialement dans les industries des processus ou de production d'énergie. La gamme de boîtiers Klippon® TB MH apporte de nouvelles améliorations à une série de produits qui rencontre déjà un grand succès et qui est déjà leader sur le marché.

La série de boîtiers Klippon® TB MH vous apporte les avantages suivants :

- Disponibles en 15 tailles et 3 profondeurs standards
- Avec jusqu'à 4 plaques de presse-étoupes
- Protection du joint contre la compression
- Patte de fermeture totalement amovible
- Verrouillage de couvercle en dehors de la zone du joint
- Tenue à la température améliorée
- Classe de protection IP66/IP67
- Couvercle totalement amovible - sans outil
- Écrou de mise à la terre soudé dans le couvercle et sur la partie inférieure du boîtier
- Pieds de montage soudés
- Agréments internationaux

Informations générales de commande

Version	Klippon TB MH (Terminal Box - Multi Hinge), Boîtier vide, Coffret inox, Hauteur: 229 mm, Largeur: 152 mm, Profondeur: 133 mm, Plaques presse-étoupes: inférieur, Matériau: Acier inox 1.4301 (304), non traité, argent
Référence	1194560003
Type	KTB MH 221513 S2N1
GTIN (EAN)	4050118108156
Qté.	1 pièce(s)

KTB MH 221513 S2N1

Weidmüller Interface GmbH & Co. KG
Klingenbergstraße 26
D-32758 Detmold
Germany

www.weidmueller.com

Caractéristiques techniques

Dimensions et poids

Profondeur	133 mm	Profondeur (pouces)	5,236 inch
Hauteur	229 mm	Hauteur (pouces)	9,016 inch
Largeur	152 mm	Largeur (pouces)	5,984 inch
Cote de fixation hauteur	152 mm	Cote de fixation largeur	178 mm
Poids net	7 348,988 g		

Températures

Température de fonctionnement	-60 °C...135 °C	Température de fonctionnement , min.	-60 °C
Température de fonctionnement , max.	135 °C	Remarque : température ambiante (fonctionnement)	Pour l'emploi dans des plages de températures dépassant 105 °C, la protection est limitée à IP66.

Classifications

ETIM 6.0	EC002503	ETIM 7.0	EC002503
ETIM 8.0	EC002503	ECLASS 9.0	27-18-05-02
ECLASS 9.1	27-18-05-02	ECLASS 10.0	27-18-05-02
ECLASS 11.0	27-18-05-02	ECLASS 12.0	27-18-05-02

Boîtier de mise à la terre

Mise à la terre, boîtier, intérieur	Écrous de mise à la terre M6 en acier inox soudés dans la base du boîtier et son couvercle.

KTB MH 221513 S2N1

Weidmüller Interface GmbH & Co. KG
Klingenbergstraße 26
D-32758 Detmold
Germany

www.weidmueller.com

Caractéristiques techniques

Caractéristiques générales

Angle d'ouverture du couvercle	130 °	Charge utile max.	14 kg
Classe de protection (UL)	Type 3, Type 4X, Type 12	Couple des vis du couvercle	2,5 Nm
Couvercle	Oui	Degré de protection	IP66, IP67
Dimensions du carton	350x390x220	Dimensions sur tout	240 x 203 x 148
Domaines d'utilisation :	Zones explosibles, Industrie des processus, Industrie pétrochimique et gazière, Industrie chimique, Offshore, Onshore	Epaisseur du matériau de la bride	3 mm
Epaisseur du matériau du coffret	1,5 mm	Epaisseur du matériau du couvercle	1,5 mm
Fixation de montage	4, 6 ou 9 boulons d'entretoisement filetage interne	Fixation du coffret	4 pieds de montage soudés avec dimensions d'orifices de 11 mm (2 pieds de montage à tête fendue et 2 pieds de montage cruciformes)
Fixation du couvercle	4 charnières et vis à tête fendue six pans M6 SW10	Hauteur de l'orifice d'accès	176 mm
Largeur de l'orifice d'accès	93 mm	Matériau	Acier inox 1.4301 (304)
Matériau du joint	Silicone	Montage de la plaque de presse-étoupes	Vis 6 pans M6 10 SW
Nombre de vis de couvercle	4	Normes	DIN EN 62208 - Boîtier vide standard, DIN EN 61373 Class 1B**, DIN EN 15085-2, EN 60079-0, EN 60079-7, EN 60079-31, IEC 60079-0, IEC 60079-7, IEC 60079-31
Plaque de presse-étoupes	Oui	Plaques presse-étoupes	inférieur
Position tige PE	Boîtier côté C	Remarque : degré de protection	En cas d'utilisation dans une plage de températures supérieures à 105 °C, la protection IP est limitée à IP 66.
Surface	non traité	Taille de clé	10 mm
Température de fonctionnement , max.	135 °C	Température de fonctionnement , min.	-60 °C
Tenue aux chocs	Version ATEX 7 J, 10 J version standard		

Equipement horizontal

WDU 10 / ZDU 10	1x4	WDU 16 / ZDU 16	1x3
WDU 2,5 / ZDU 2,5 / IDU 2,5	1x10	WDU 35 / ZDU 35	1x2
WDU 4 / ZDU 4	1x8	WDU 6 / ZDU 6	1x6

Equipement vertical

WDU 10 / ZDU 10	1x13	WDU 16 / ZDU 16	1x10
WDU 2,5 / ZDU 2,5 / IDU 2,5	1x26	WDU 35 / ZDU 35	1x7
WDU 4 / ZDU 4	1x21	WDU 6 / ZDU 6	1x16

KTB MH 221513 S2N1

Weidmüller Interface GmbH & Co. KG
Klingenbergstraße 26
D-32758 Detmold
Germany

www.weidmueller.com

Caractéristiques techniques

Numéros de certificat du boîtier

Certificat Nº (ATEX)	PTB11ATEX2019	Certificat Nº (IECEX)	IECEXPTB11.0071
Certificat n° UL 508A	E223801	Certificat n° UL Haz.Loc.	E223792
Certificat n° UL Ord.Loc.	E243298	Conditions d'homologation	ATEX, CCoE, DNV, EAC, IECEX, INMETRO, KC, NEPSI, CCC, RMRS, UL AEx Class Div., UL AEx Class Zone, cULus
Numéro d'attestation de conformité (AoC)	DE PS261X 160309 001ISS03	Numéro de certificat (CCOE)	P461058_1
Numéro de certificat (INMETRO)	IEX13.0006U	Numéro de certificat du boîtier de terminaisons (INMETRO)	LMP 21.0017
Numéro de certificat du boîtier de terminaisons UL	E223792	Numéro de certificat du boîtier vide (ECAS)	**21-09-25241/ E21-09-053807**
Numéro de certificat du boîtier électronique (NEPSI)	2020322303003289	Numéro de déclaration de conformité (DoC LVD)	DE PS261X 160412 001ISS02
Nº de certificat (MARITREG)	21.50075.272	Nº de certificat (cULus)	E243298

Presse-étoupes droite

M12	8	M16	6
M20	3	M25	2
M32	2	M40	2
M50	0	M63	0
M75	0		

Presse-étoupes gauche

M12	8	M16	6
M20	3	M25	2
M32	2	M40	2
M50	0	M63	0
M75	0		

Presse-étoupes haut / bas

M12	6	M16	5
M20	2	M25	2
M32	1	M40	1
M50	0	M63	0
M75	0		

Conformité environnementale du produit

REACH SVHC	Lead 7439-92-1
SCIP	8d5fcdfe-c58e-44e1-a6b4-74d2bbccc9dd

Note importante

Informations sur le produit	Quantité minimum de commande : 5 pièces

KTB MH 221513 S2N1

Weidmüller Interface GmbH & Co. KG
Klingenbergstraße 26
D-32758 Detmold
Germany

www.weidmueller.com

Caractéristiques techniques

Agréments

Agréments	
ROHS	Conforme
UL File Number Search	Site Web UL
Nº de certificat (cULus)	E243298

Téléchargements

Agrément/Certificat/Document de conformité	C-DE.HB07.B.00089-Empty Enclosures and Ex. Terminal Box C-DE.АД54.B.00251.19 Ind. Terminal Box CCC 2020322303002358 KTB Assembly Enclosure CCC 2020322303002357 KTB Empty Enclosure Attestation of Conformity - Klippon TB Empty Enclosures - AoC DE PS261X 160309 001ISS05 IEX17.0020U IBEXU14ATEX1028U IBEXU14ATEX1050 IECEXIBE14.0004U IECEXIBE14.0013 TAE000013S 15.40073.250 GYJ14.1310X IECEXPTB11.0071 PTB11ATEX2019 16-AV4BO-245X P4610581_1 21-09-25241/E21-09-053807 EU Declaration of Conformity - Klippon TB Empty Enclosures - DoC DE PS261X 160412 001ISS03
Documentation utilisateur	Assembly guidelines - empty enclosures
Catalogue	Catalogues in PDF-format

KTB MH 221513 S2N1

Weidmüller Interface GmbH & Co. KG
Klingenbergstraße 26
D-32758 Detmold
Germany

www.weidmueller.com

Dessins
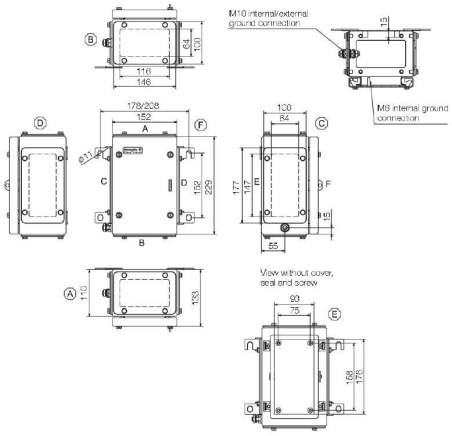
Dessin coté