KLIPPON K41 EX RAL7001

Weidmüller Interfaces GmbH & Co. KG

Postfach 3030

32760 Detmold

Tel. +49 5231 14-0

Fax. +49 5231 14-2083

info@weidmueller.com

www.weidmueller.com

Similaire à l'illustration

Les boîtiers en aluminium Klippon® K peuvent être utilisés dans un très grand nombre de domaines différents. Divers composants peuvent être installés à l'intérieur des boîtiers, et bénéficieront notamment de la résistance aux températures élevées, de l'excellente protection IP et de la bonne résistance aux chocs. Quelque soit le projet de l'utilisateur, Weidmüller propose une large gamme de boîtiers en aluminium parfaitement ajustés à ses besoins.

Les boîtiers Klippon® K pour les zones dangereuses sont disponibles sur demande.
Notre gamme très complète de boîtiers offre les avantages suivants :

- Disponible en deux finitions de surface : naturelle et électrolaquée (RAL 7001)
- Avec joint moulé en chloroprène en standard (joint moulé en silicone disponible en option)
- Système de fermeture standardisé avec tête de vis à fente Torx pour 19 tailles d'enceintes
- Perçages de montage à l'extérieur du joint d'étanchéité
- Classes de protection IP élevées : IP66, IP67 et IP68 selon DIN EN 60529
- Tenue aux chocs jusqu'à 7 (10) Joules
- Les boîtiers sont certifiés ATEX, IECEx, EAC, cULus, Russian Maritime Register et DNV GL, et ils respectent également la norme portant sur les boîtiers vides.
- Convient aux applications ferroviaires selon la norme EN 45545-2:2013
- Alliage résistant à l'eau de mer
- Boîtiers de distribution standardisés avec perçages filetés et différentes configurations de bornes

Informations générales de commande

Version	Klippon K (boîtier vide en aluminium), Boîtier vide, Coffret aluminium, Hauteur: 120 mm, Largeur: 122 mm, Profondeur: 81 mm, Matériau: Aluminium AlSi12, Électrolaqué, gris argent
Référence	1329710000
Type	KLIPPON K41 EX RAL7001
GTIN (EAN)	4050118133776
Qté.	1 pièce(s)

KLIPPON K41 EX RAL7001

Weidmüller Interfaces GmbH & Co. KG

Postfach 3030

32760 Detmold

Tel. +49 5231 14-0

Fax. +49 5231 14-2083

info@weidmueller.com

www.weidmueller.com

Caractéristiques techniques

Dimensions et poids

Profondeur	81 mm	Profondeur (pouces)	3,189 inch
Hauteur	120 mm	Hauteur (pouces)	4,724 inch
Largeur	122 mm	Largeur (pouces)	4,803 inch
Cote de fixation hauteur	82 mm	Cote de fixation largeur	106 mm
Poids net	955 g		

Températures

Température de fonctionnement	-60 °C...135 °C	Température de fonctionnement , min.	-60 °C
Température de fonctionnement , max.	135 °C		

Classifications

ETIM 6.0	EC002503	ETIM 7.0	EC002503
ETIM 8.0	EC002503	ECLASS 9.0	27-18-05-02
ECLASS 9.1	27-18-05-02	ECLASS 10.0	27-18-05-02
ECLASS 11.0	27-18-05-02	ECLASS 12.0	27-18-05-02

Caractéristiques générales

Couple des vis du couvercle	2,5 Nm	Couvercle	Oui
Degré de protection	IP66, IP67	Domaines d'utilisation :	Zones explosibles, Industrie des processus, Transports, Industrie du conditionnement, Construction navale, Construction de machines, Installations portuaires
Epaisseur du matériau du coffret	4,5 mm	Epaisseur du matériau du couvercle	4 mm
Fixation de montage	Trous taraudés M5	Fixation du coffret	Trous 6 mm
Fixation du couvercle	M6 torx stainless steel screws with slot	Hauteur de l'orifice d'accès	111 mm
Largeur de l'orifice d'accès	113 mm	Matériau	Aluminium AlSi12
Matériau du joint	Silicone	Nombre de vis de couvercle	4
Normes	IEC 60079-0, IEC 60079-7, IEC 60079-31, EN 45545-2:2013	Plaque de presse-étoupes	Non
Surface	Électrolaqué	Température de fonctionnement , max.	135 °C
Température de fonctionnement , min.	-60 °C	Tenue aux chocs	Version ATEX 7 J

Equipement horizontal

WDU 10 / ZDU 10	1x6	WDU 2,5 / ZDU 2,5 / IDU 2,5	1x13
WDU 4 / ZDU 4	1x11	WDU 6 / ZDU 6	1x8

Equipement vertical

WDU 2,5 / ZDU 2,5 / IDU 2,5	*	WDU 4 / ZDU 4	*

KLIPPON K41 EX RAL7001

Weidmüller Interfaces GmbH & Co. KG

Postfach 3030

32760 Detmold

Tel. +49 5231 14-0

Fax. +49 5231 14-2083

info@weidmueller.com

www.weidmueller.com

Caractéristiques techniques

Numéros de certificat du boîtier

Certificat Nº (ATEX)	IBEXU12ATEX1144U	Certificat Nº (IECEX)	IECEXIBE13.0002X
Conditions d'homologation	DNV, GL, RMRS, ATEX, EAC, IECEX, UL AEx Class Div., CCC	Numéro d'attestation de conformité (AoC)	DE PS2410 160308 001ISS01
Numéro de certificat (EAC)	C-DE.HB07.B.00089-20	Numéro de certificat du boîtier de terminaisons (ATEX)	IBExU12ATEX1145 X
Numéro de certificat du boîtier de terminaisons (EAC)	C-DE.HB07.B.00089/20 Ex Terminal Box	Numéro de certificat du boîtier de terminaisons (IECEx)	IECEx IBE 13.0002X
Numéro de certificat du boîtier vide (ATEX)	IBExU12ATEX1144 U	Numéro de certificat du boîtier vide (IECEX)	IECEx IBE 13.0001U
Numéro de certificat, boîtier vide (EAC)	C-DE.HB07.B.00089/20	Numéro de déclaration de conformité (DoC LVD)	DE_PS2410_160412_001ISS01
Nº de certificat (MARITREG)	19.00108.272		

Presse-étoupes droite

M12	4	M16	4
M20	2	M25	1
M32	1		

Presse-étoupes gauche

M12	4	M16	4
M20	2	M25	1
M32	1		

Presse-étoupes haut / bas

M12	6	M16	6
M20	3	M25	2
M32	1		

Conformité environnementale du produit

REACH SVHC	Lead 7439-92-1
SCIP	9e4cab4e-239c-4e14-b9df-a0fee300d28a

Agréments

Agréments	EAC, ATEX - SIRA, IECEx - IBExU, UKCA
ROHS	Conforme

KLIPPON K41 EX RAL7001

Weidmüller Interfaces GmbH & Co. KG

Postfach 3030

32760 Detmold

Tel. +49 5231 14-0

Fax. +49 5231 14-2083

info@weidmueller.com

www.weidmueller.com

Caractéristiques techniques

Téléchargements

Agrément/Certificat/Document de conformité	C-DE.HB07.B.00089-Empty Enclosures and Ex. Terminal Box CCC 2020322303000040 Klippon K Assembly Enclosure UKCA TÜV 22 UKEX 7094 U UKCA TÜV 22 UKEX 7095 X RUC-DE.BE02.B.00173 IBEXU12ATEX1145X IECEXIBE13.0001U IECEXIBE13.0002X TAE00002SM 19.00108.272 IBEXU12ATEX1144U DoM Klippon K salt water resistance DoM Klippon K EN 45545-2 2013 Railway
Données techniques	CAD data – STEP
Spécifications appel d'offre	Klippon K41 Ex RAL7001_1329710000_DE Klippon K41 Ex RAL7001_1329710000_EN
Catalogue	Catalogues in PDF-format
Brochures	

KLIPPON K41 EX RAL7001

Weidmüller Interfaces GmbH & Co. KG

Postfach 3030

32760 Detmold

Tel. +49 5231 14-0

Fax. +49 5231 14-2083

info@weidmueller.com

www.weidmueller.com

Dessins
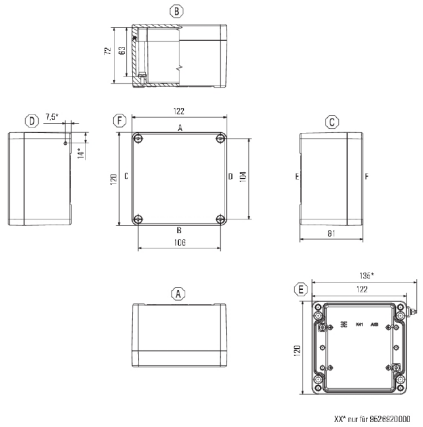
Dessin coté