Actionneurs à axe simple LX30 - Type moteur plié

■LX - Informations connexes
Spécifications P.411 ~ P.414
Sélection/Exemple de calcul de la durée de vie P.2235~ P.2238

Des jeux de capteurs pratiques sont également disponibles. P.428

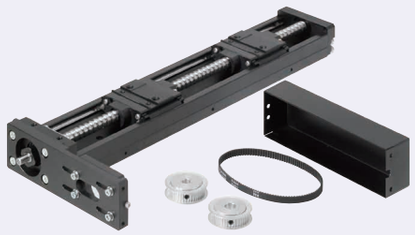

RoHS

Spécifications	
LX30	
Standard/Avec couvercle	
Diam.arbre de vis (mm)	10
Pas réel (mm)	5, 10
Précision	Niveau élevé

A Accessoire

①Plaques adaptatrices moteur
M Acier S Placage au chrome noir à basse température
②Vis de plaque adaptatrice 4 pcs M EN 1.4567 équiv.
③Poulie synchrone à couple élevé, référence : HTPA44S2M060
④Courroie de distribution à couple élevé, référence : HTBN230S2M-60

Référence pièce	Graisse standard		Unité de lubrification équipée MX (graisse standard)	
	Standard haute qualité	Haute qualité avec couvercle	Standard haute qualité	Haute qualité avec couvercle
Guide 5	LXR3005	LXR3005C	LXR3005-MX	LXR3005C-MX
Guide 10	LXR3010	LXR3010C	LXR3010-MX	LXR3010C-MX

Composants	Base (glissière)	Bloc	Support moteur	Roulement côté support avec carter	Cache	Butée	Vis à billes de précision (rectifiées)
M Matériau	Acier au carbone	Matériau SCM	EN AW-5052 équiv.	EN AW-5052 équiv.	EN AW-6063 équiv.	NBR	EN 1.7242 équiv.
S Traitement de surface	Placage LTBC	Placage LTBC	Peinture au four noire	Anodisé noir	Anodisé noir	-	-
H Dureté	Trempé par induction HRC58 ~ 64	HRC58~62	-	-	-	-	HRC58~62

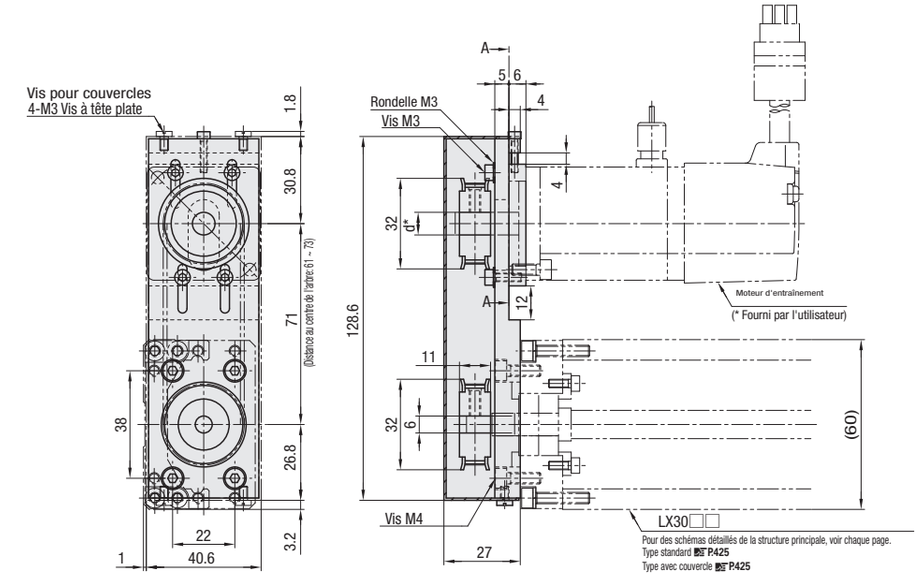

Pour des schémas détaillés de la structure principale, voir chaque page.
Type standard P.425
Type avec couvercle P.425

* d est le diam. int. de la poulie Ø8 pour le type servomoteur et Ø5 pour le type moteur pas-à-pas. Sélectionnable pour le type sans plaque adaptatrice.

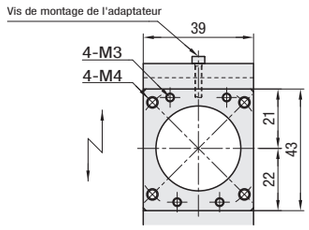

Vue suivant la flèche A-A

<Plaques adaptatrices moteur>
*Pour plus de détails sur les dimensions de la plaque adaptatrice moteur, voir la page de droite.

Pour une distance au centre de l'arbre recommandée de 71mm, la déflexion est de 1.1mm lorsque le centre de la courroie subit une pression de moins de 1N.

La valeur de la spécification de précision est celle obtenue après fixation des glissières. (Il ne s'agit pas d'une valeur avant le serrage des vis de glissière.) Pour les valeurs, voir P.413.

L'extrémité de l'arbre présente une spécification de coupe en D.

■Référence de la poulie synchrone à couple élevé incluse

Poulie côté montage		Référence pièce
Côté de montage de l'actionneur		HTPA44S2M060-A-P6
Côté moteur	Pour plaque adaptatrice RA3038	HTPA44S2M060-A-N8
	Pour plaque adaptatrice RA3040	
	Pour plaque adaptatrice RT3042	HTPA44S2M060-A-P6
	Sans plaque adaptatrice N5	HTPA44S2M060-A-P5
	Sans plaque adaptatrice N6	HTPA44S2M060-A-P6
	Sans plaque adaptatrice N8	HTPA44S2M060-A-N8

Les références contenant la lettre finale P correspondent au type à trou+taraud.
Les références contenant la lettre finale N correspondent au type à trou+taraud et à clavette.

Référence pièce		Qté de blocs	Plaque adaptatrice de moteur	Base Longueur totale (L)	Détails des dimensions des trous de montage P.425, 426 A	P1	P2	B	Nombre de pas	Nombre de trous (N)
(Standard haute qualité) LXR3005 LXR3010	(haute qualité avec couvercle) LXR3005C LXR3010C	Blocs longs (x1) B1 (x2) B2 Pour B2, L≥300	(servomoteur) RA3038 RA3040	125	12.5	-	100	12.5	1	4
				150	25			25		
				200	50			50		
			(Pas-à-pas) RT3042	250		100	50		2	6
				300			100			
(Unité de lubrification MX standard) LXR3005-MX LXR3010-MX	(Unité de lubrification MX avec couvercle) LXR3005C-MX LXR3010C-MX	Blocs courts (x1) S1 (x2) S2	*(Sans plaque adaptatrice) N5 (Dia. int. de la poulie Ø5)	350			50		3	8
				400			100			
			N6 (Dia. int. de la poulie Ø6)	450			50		4	10
				500			100			
			N8 (Dia. int. de la poulie Ø8)	550			50		5	12
				600			100			

*Unités de lubrification Les types équipés MX sont disponibles en version B1/S1 uniquement.

* La plaque adaptatrice moteur et les vis de montage ne sont pas fournies avec le type sans plaque adaptatrice.

■Course effective/Poids

Longueur de la base (L)	* Course effective Non équipé MX B1	B2	S1	S2	Équipé MX B1	S1	Masse totale (kg) LXR30□□ B1	B2	S1	S2	LXR30□□C B1	B2	S1	S2
125	29	-	54.5	-	-	-	1.55	-	1.43	-	2.01	-	1.75	-
150	54	-	79.5	17	-	65.5	1.72	-	1.60	1.78	2.17	-	1.92	2.23
200	104	-	129.5	67	90	115.5	2.06	-	1.93	2.11	2.50	-	2.25	2.57
250	154	-	179.5	117	140	165.5	2.39	-	2.27	2.45	2.84	-	2.59	2.91
300	204	116	229.5	167	190	215.5	2.73	3.04	2.60	2.78	3.17	3.74	2.92	3.24
350	254	166	279.5	217	240	265.5	3.06	3.37	2.94	3.12	3.51	4.08	3.26	3.58
400	304	216	329.5	267	290	315.5	3.40	3.71	3.27	3.46	3.85	4.41	3.60	3.91
450	354	266	379.5	317	340	365.5	3.74	4.04	3.61	3.79	4.18	4.75	3.93	4.25
500	404	316	429.5	367	390	415.5	4.07	4.38	3.95	4.13	4.52	5.08	4.27	4.58
550	454	366	479.5	417	440	465.5	4.41	4.72	4.28	4.46	4.85	5.42	4.60	4.92
600	504	416	529.5	467	490	515.5	4.74	5.05	4.62	4.80	5.19	5.76	4.94	5.26

* La course effective est indiquée dans les dimensions, avec une marge de 2,5 mm de chaque côté en partant des extrémités.

0.011kg est ajouté aux types équipés MX.

■Normes de précision

Normes de précision	L≤400	L≥450
	Niveau élevé	
Positionnement (mm)	0.06	0.1
Jeu (mm)	0.02	0.02
Répétabilité du positionnement (mm)	±0.005	±0.005
Parallélisme de fonctionnement (mm)	0.025	0.035
Couple de démarrage (N · cm)	4	

■Capacité de charge statique/Moment admissible

Qté de blocs	Qté de blocs	Capacité de charge statique (N)	Moment statique admissible (N • m) Ma	Mb	Mc
Bloc long	B1	17218	126	126	387
	B2	34436	1515	1515	774
Bloc court	S1	9271	63	63	208
	S2	18542	579	579	417

Les valeurs de référence correspondent à l'état statique. Pour calculer la durée de vie, utiliser notre logiciel de calcul technique.
Pour connaître le moment statique admissible, voir P.411.

■Max. Vitesse

Vitesse max (mm/s)	L125~L450	L500	L550	L600
LXR3005□□	410	370	300	250
LXR3010□□	830	740	600	500

Les vitesses max. sont des valeurs de référence non garanties dérivées de la vitesse critique et des valeurs DN de la vis à billes : elles peuvent varier en fonction des conditions de fonctionnement du moteur.

Schéma des dimensions de la plaque adaptatrice moteur

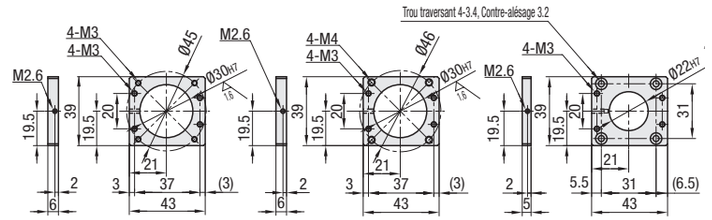

Référence de plaque adaptatrice : RA3038
Référence de plaque adaptatrice : RA3040
Référence de plaque adaptatrice : RT3042

■Tableau des applications du servomoteur

Référence pièce	Embase Taille	Fabricant	Réf. produit	Puissance	Diam. applicable de l'arbre du moteur
RA3038	□38	Panasonic	MSMD5A	50W	Ø8
			MSME5A		
			MSMD01*	100W	
			MSME01*		
RA3040	□40	Yasukawa Electric Corporation	SGMJV-A5	50W	
			SGMAH-01	100W	
		Mitsubishi Electric Corporation	HG-MR053	50W	
			HG-MR13	100W	
		Sanyo Denki Co., Ltd.	Q1AA04005D	50W	
			Q1AA04010D	100W	
		Omron Corporation	R88M-K10030		
		Keyence Corporation	MV-M05	50W	
			SV-M005		
			MV-M10	100W	
			SV-M010		

■Tableau des applications du moteur pas-à-pas

Référence pièce	Embase Taille	Fabricant	Réf. produit	Type	Diam. applicable de l'arbre du moteur
RT3042	□42	Moteur Oriental Motor	PK24*	A 2 phases	Ø6
			RKS54*	A 5 phases	
			AR46	α-pas	

* Si le diamètre de moteur Ø5 a été sélectionné, choisir la modification NBP (Sans courroie/Sans poulie), et acheter la poulie et la courroie séparément.
LXR30□□-□□-RT3040-□□□-NBP
Poulie synchrone à couple élevé : HTPA44S2M060-A-P5
Courroie de distribution à couple élevé : HTBN230S2M-60

Ordering Example

Référence pièce	-	Qté de blocs	-	Plaques adaptatrices moteur	-	Longueur de la base (L)	-	
LXR3010C	-	B1	-	RA3040	-	600		
LXR3005-MX	-	B1	-	RA3040	-	600		
Référence pièce	**-**	**Qté de blocs**	**-**	**Plaques adaptatrices moteur**	**-**	**Longueur de la base (L)**	**-**	**(NBP)**
LXR3010C	-	B1	-	RA3040	-	600	-	NBP

Alterations

Modification	Code	Spéc.
Sans courroie/Sans poulie	NBP	Exclusion du jeu.

Jeu de capteurs P.428

Prix unitaire, haute qualité

Référence pièce	L=125 (Guide 5 uniquement)	L=150	L=200	L=250	L=300	L=350	L=400	L=450	L=500	L=550	L=600	Plaques adaptatrices moteur	Qté de blocs	Diamètre de l'arbre de vis	Pas
LXR30□□-B1/S1-□												Servo, pas-à-pas, sans adaptateur Pas-à-pas sans plaque adaptatrice	1	10	5
LXR30□□-B2/S2-□	-												2		
LXR30□□C-B1/S1-□													1		10
LXR30□□C-B2/S2-□	-												2		