Roulements et carters

En L

■Adapté en cas d'espace à assurer diagonale.

Type		Matériau		Traitement de surface	Bague de retenue accessoire
h sélectionnable	h configurable	Roulement	Logement	Logement	
BGLKB	BGLFB	Acier	EN 1.1191 équiv.	Oxydé noir	Acier à ressort
BGLK	BGLF			Placage autocatalytique au nickel	EN 1.4301 équiv.
BGLKA	BGLFA		Alliage d'aluminium 2000	Anodisé clair	
BGLKSA	BGLFSA	Acier inoxydable			
BGLKS	BGLFS		EN 1.4301 équiv.	-	

Précision du roulement : JIS B 1514 Niveau 0

6.3 / (1.6 /)

* Les roulements avec joints d'étanchéité en caoutchouc (VV et DD) sont tous en acier.

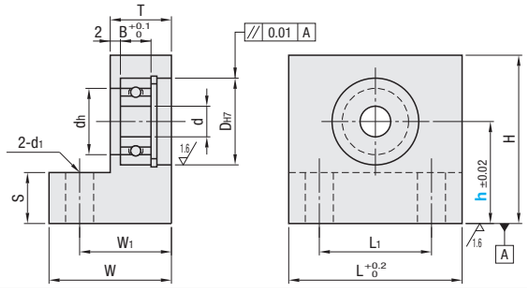

Référence pièce			h		d	DH7	Tolérance	dh	B	H	L	L1	W	W1	T	S	d1	Prix unitaire									
Type	N° roulement	Joint	Sélectionnable	Configurable, incrément de 1mm														h sélectionnable					h configurable				
																		BGLKB	BGLK	BGLKA	BGLKSA	BGLKSS	BGLFB	BGLF	BGLFA	BGLFSA	BGLFS
	623	ZZ A double blindage (x1.0)	15 20 25	15~30	3	10	+0.015 0	7	4	h+9	20	10	20	15	10	5	4.5				-	-				-	-
	624				4	13		9	5	h+11	22	12	20	15	10						-	-				-	-
	605				5	14	+0.018 0	10	5	h+11	24	14	20	15	10						-	-				-	-
h sélectionnable	625					16		12	5	h+12	28	16	22	16	10						-	-				-	-
BGLKB	606		20 25 30	20~30	6	17		13	6	h+13	34	22	24	18	12	10	5.5										
BGLK	626					19		15	6	h+14	36	24	24	18	12												
BGLKA	608				8	22		18	7	h+15	38	26	24	18	12												
BGLKSA	628		25 30	25~30		24		20	8	h+16	34	22	27	21	15												
BGLKS	6900	*VV À joint sans contact Joint en caoutchouc (x1.1)	25 30 40	25~40	10	22	+0.021 0	19	6	h+15	32	20	24	18	12												
	6000					26		22	8	h+17	38	26	27	21	15												
	6200					30		24	9	h+19	40	28	27	21	15												
	6901				12	24		21	6	h+16	36	24	24	18	12												
	6001					28		24	8	h+18	40	28	27	21	15												
	6201					32	+0.025 0	26	10	h+20	42	30	28	22	16												
	6902		30 40 50	30~50	15	28	+0.021 0	25	7	h+18	42	30	24	18	12	15											
	6002					32	+0.025 0	28	9	h+20	50	36	29	22	15		6.5										
	6202		40 50	40~50		35		29	11	h+22	44	30	31	24	17												
h configurable	6903	DD A joint avec contact Joint en caoutchouc (x1.1)	30 40 50	30~50	17	30	+0.021 0	27	7	h+19	42	30	26	20	13												
BGLFB	6003					35		31	10	h+22	50	36	31	24	16	12.5											
BGLF	6203					40		34	12	h+24	48	36	33	26	20												
BGLFA	6904		40 50 60	40~60	20	37	+0.025 0	34	9	h+23	45	31	29	22	15	15											
BGLFSA	6004					42		36	12	h+25	54	38	35	27	19												
BGLFS	6204					47		40	14	h+28	60	44	36	28	20		9										
	6005				25	47		41	12	h+28	62	46	35	27	19					-	-	-			-	-	-
	6205		50 80	50~80		52	+0.030 0	45	15	h+31	70	50	42	32	22					-	-	-			-	-	-
	6006				30	55		48	13	h+32	74	54	40	30	20	20	11			-	-	-			-	-	-
	6206					62		55	16	h+36	82	62	43	33	23					-	-	-			-	-	-

Les prix de VV et DD étanches correspondent aux prix indiqués dans le tableau, multipliés par 1.1. Vérifier les tailles disponibles dans la liste des prix.
* Les numéros 623, 624, 605 et 606 ne sont pas disponibles pour VV (joint d'étanchéité sans contact).

Ordering Example

Référence pièce				h
Type	Roulement	Joint		
BGLK	6000	DD	-	30
BGLFA	6904	ZZ	-	45

Alterations

Référence pièce		h		(KKC, KCC, NA)
BGLF6000ZZ	-	30	-	KKC

Modifications	Roulements, Bagues de retenue non montées	Chanfrein C2	Chanfrein C
Code	NA	KCC	KKC
Spéc.	Les roulements et les bagues de retenue ne sont pas fixés au carter lors de l'expédition.	Le chanfrein C2 est effectué sur la surface du bord supérieur.	Chanfrein C (45°) sur les deux bords supérieurs. Code de commande KKC 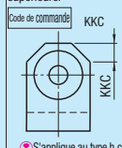 d / KKC: 3~ 8 / 5; 10~20 / 10; 25, 30 / 12. S'applique au type h configurable uniquement.

Roulements et carters

Roulements doubles courts en T

■**Caractéristiques :** La combinaison des 2 roulements peut faire gagner plus d'espace à l'avant et l'arrière que l'utilisation du type double standard.

Type	Matériau		Traitement de surface	Bague de retenue accessoire
	Roulement	Logement	Logement	
BGMWB	Acier	EN 1.1191 équiv.	Oxydé noir	Acier à ressort
BGMW			Placage autocatalytique au nickel	EN 1.4301 équiv.
BGMWS	Acier inoxydable	EN 1.4301 équiv.	-	

Précision du roulement : JIS B 1514 Niveau 0

6.3 / (1.6 /)

Il est plus facile d'atteindre la capacité de charge radiale requise dans un espace réduit.
* Les roulements avec joints d'étanchéité en caoutchouc (VV et DD) sont tous en acier.
La dimension « (Bx2) » du type « Roulements doubles courts en T » indique la position de départ de la rainure de la bague de retenue. Noter que, compte tenu de la tolérance de largeur de la rainure et de la tolérance d'épaisseur de la bague de retenue, il peut y avoir jusqu'à 0.3 de jeu axial au niveau des roulements.

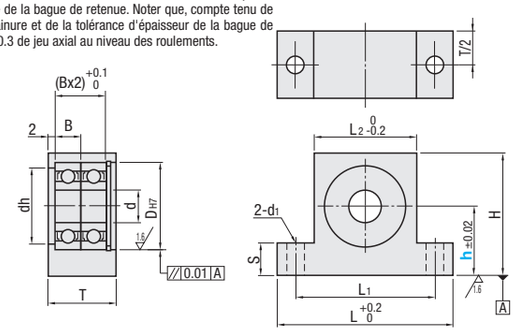

Référence pièce			Sélection h	d	DH7	Tolérance	dh	B	H	L	L1	L2	T	S	d1	Prix unitaire		
Type	N° roulement	Joint														BGMWB	BGMW	BGMWS
	605	ZZ A double blindage (x1.0)	15 20 25	5	14	+0.018 0	10	5	h+11	40	30	20	15	5	4.5			-
	606		20 25 30	6	17		13	6	h+13	47	35	23	18	10	5.5			
	608			8	22	+0.021 0	18	7	h+15	53	41	29	19					
	6900		20 30 40	10			19	6					18					
	6000				26		22	8	h+17	58	46	34	23					
BGMWB	6901	*VV À joint sans contact Joint en caoutchouc (x1.1)		12	24		21	6	h+16	56	44	32	18					
	6001				28		24	8	h+18	60	48	36	23					
BGMW	6902		30 40 50	15			25	7	h+18				19	15				
	6002				32	+0.025 0	28	9	h+20	68	54	40	24		6.5			
BGMWS	6903	DD A joint avec contact Joint en caoutchouc (x1.1)		17	30	+0.021 0	27	7	h+19	64	52	38	20					
	6003				35	+0.025 0	31	10	h+22	70	56	43	26					
	6904		40 50 60	20	37		34	9	h+23	73	59	45	24					
	6004				42		36	12	h+25	82	66	50	31		9			
	6005			25	47		41		h+28	96	76	56						-
	6006		40 50 80	30	55	+0.030 0	48	13	h+32	104	84	64	32	20	11			-

Les prix de VV et DD étanches correspondent aux prix indiqués dans le tableau, multipliés par 1.1.
Vérifier les tailles disponibles dans la liste des prix.
Pour le détail des roulements standard, se reporter aux **P989, 991, 993~996, 1003** et **1004**.
* Les numéros 605 et 606 ne sont pas disponibles pour VV (joint d'étanchéité sans contact).

Ordering Example

Référence pièce				h
Type	Roulement	Joint		
BGMW	6000	ZZ	-	30

Alterations

Référence pièce		h		(KKC, KCC, NA)
BGMW6000VV	-	30	-	NA

Modifications	Roulements, bagues de retenue non montés	Chanfrein C2	Chanfrein C
Code	NA	KCC	KKC
Spéc.	Les roulements et les bagues de retenue ne sont pas fixés au carter lors de l'expédition.	Le chanfrein C2 est effectué sur la surface du bord supérieur.	Chanfrein C (45°) sur les deux bords supérieurs. Code de commande KKC 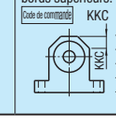 d / KKC: 5~ 8 / 5; 10~20 / 10; 25, 30 / 12.