Tendeurs de courroie - Type à vis

Caractéristiques : Il s'agit du tendeur de rouleau et le galet tendeur. Il peut être facilement installé et ajusté à l'aide d'une clé.

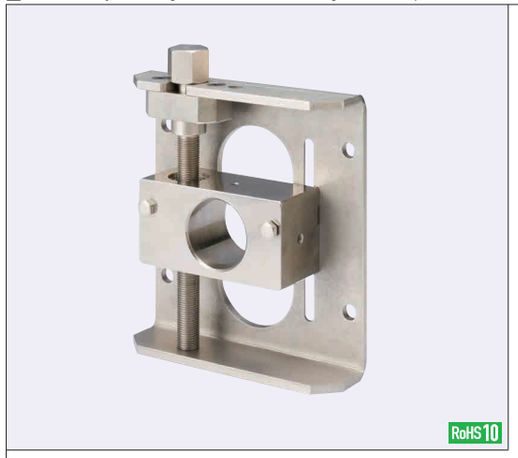

Composants	Bloc de roulement	Bloc entretoise	Châssis	Boulon de réglage	Boulon de butée
M Matériau	EN 1.0038 Équiv.	EN 1.0038 Équiv.	SPH	EN 1.1191 Équiv.	EN 1.4301 Équiv.
S Traitement de surface	Placage autocatalytique au nickel				

Composants	Ecrou encastré	Goupille cylindrique	Vis d'assemblage à tête plate à six pans creux	Rondelle en métal	Vis de serrage à six pans creux
M Matériau	EN 1.0038 Équiv.	EN 1.3505 Équiv.	EN 1.4301 Équiv.	EN 1.1191 Équiv.	EN 1.4301 Équiv.
S Traitement de surface	Placage chrome trivalent brillant	-	-	Placage autocatalytique au nickel	-

•RONAJ10, 12, 15

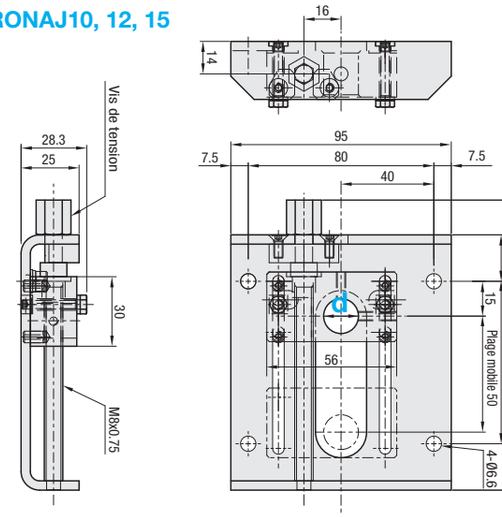

Schéma de montage du rouleau Ø60

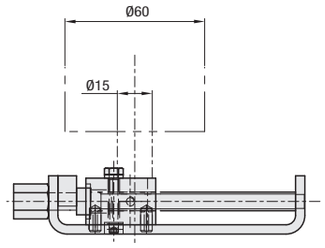

Rouleaux recommandés

P.1-1142 RORSPA60-15

Référence pièce		Prix unitaire
TYPE	d	1~10 pcs
RONAJ	10	
	12	
	15	

Pour les commandes supérieures aux quantités indiquées, voir auprès de WOS.

•RONAJ20, 25, 30

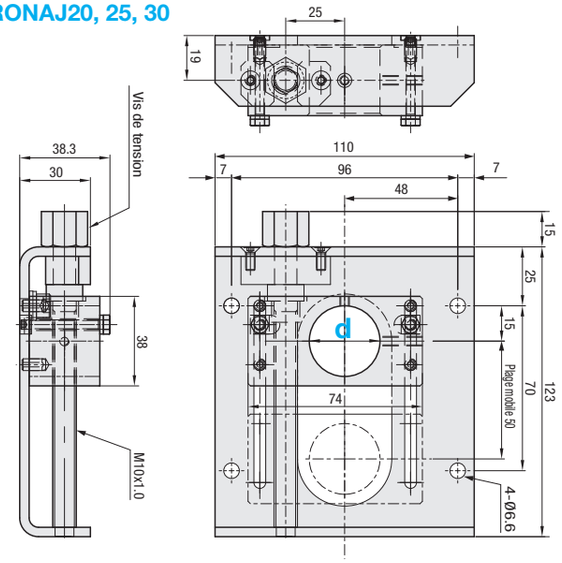

Schéma de montage du rouleau Ø80

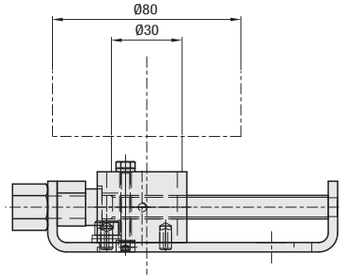

Rouleaux recommandés

P.1-1142 ROSPA80-30

Référence pièce		Prix unitaire
TYPE	d	1~10 pcs
RONAJ	20	
	25	
	30	

Pour les commandes supérieures aux quantités indiquées, voir auprès de WOS.

P.1-

Montage

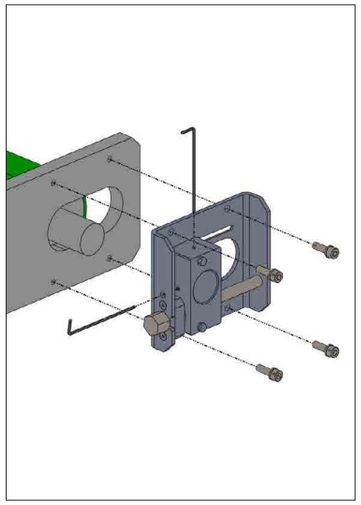

1. Monter le corps principal sur le châssis. Monter le rouleau (galet tendeur).

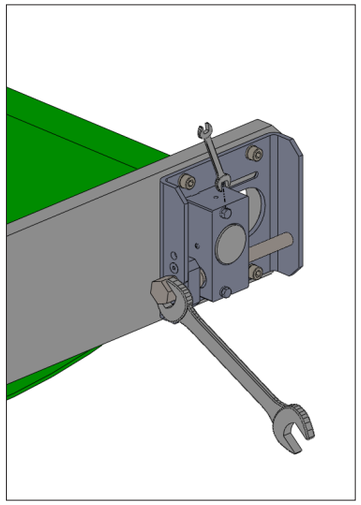

2. Desserrer l'écrou de fixation, et ajuster le tendeur avec le goujon à six pans.

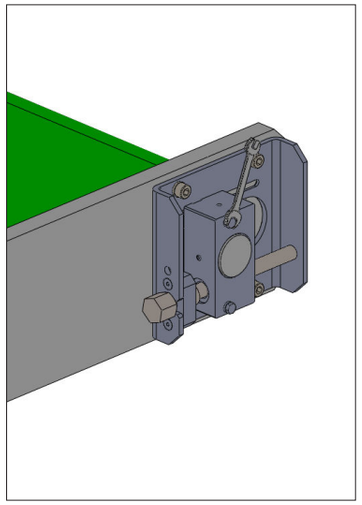

3. Serrer l'écrou de fixation dans la position souhaitée et verrouiller ainsi la position.

Example

• **Tendeur à feuille mince**

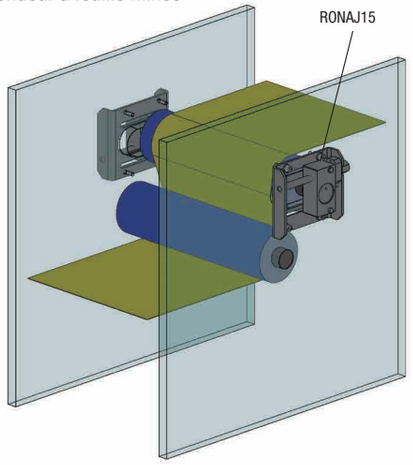

• **Tendeur de courroie plate**

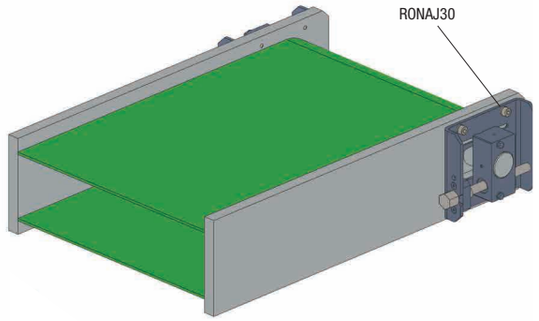

Ordering Example

Référence pièce
RONAJ 30