Convoyeur à courroie plate Haute puissance

Entraînement de tête, profilé à 3 rainures (diam. de poulie 60mm/30mm)

Site Web dédié http://fa.misumi.jp/cvs/

Pour la sélection de convoyeur, les achats de composants et la recherche aisée de pièces d'entretien.

Caractéristiques : Convoyeur jusqu'à 90W, adapté au transfert moyenne distance (jusqu'à 6m).

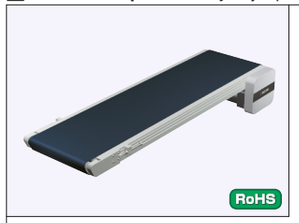

	Profilé	Couvercle de moteur	Support de poulie
M Matériau	Aluminium	EN 1.0330 équiv.	EN 1.0038 Équiv.
S Traitement de surface	Anodisé clair	Peinture	Peinture

CVSE

Type de moteur de 60W/90W

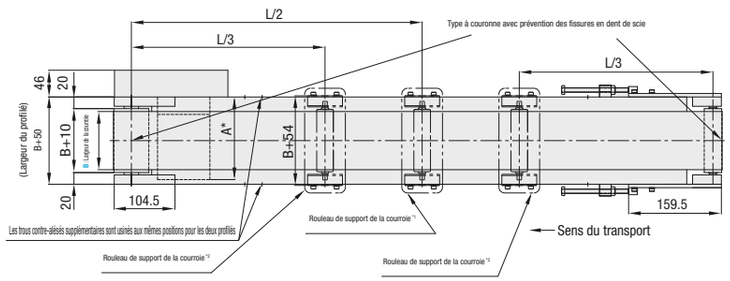

Section transversale et vue agrandie (symétriques) du profilé

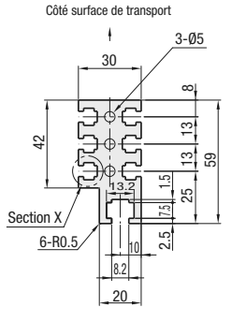

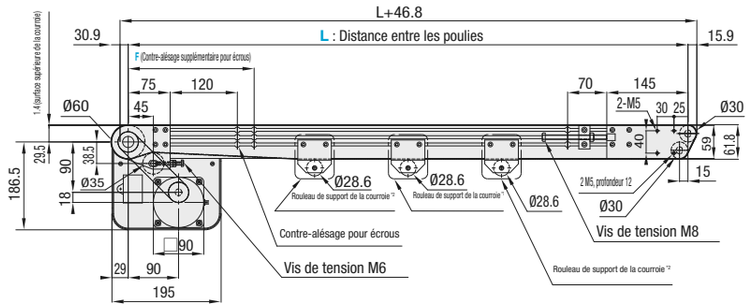

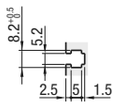

Partie X (pour M5)

*1 Si L≥2005, un rouleau de support de courroie est monté à l'emplacement indiqué sur le schéma.
* 2 Si L≥4005, 2 rouleaux de support de courroie sont montés aux emplacements indiqués sur le schéma.

Les dimensions sur le schéma correspondent aux spécifications de la courroie H (épais. 0.9mm). Noter que l'épaisseur de la courroie varie en fonction des spécifications de la courroie. Pour connaître les spécifications de la courroie, voir **P.1279**~.

Compatible avec les écrous hexagonaux standard JIS.

Référence pièce	Sélection B	L Incrément de 5mm	Moteur: Puissance (W)	Moteur: Tension (V)	Moteur: Spécification	Moteur: Rapport de réduction de la tête d'engrenage	Spécification de courroie	F (Contre-alésages supplémentaires) Incrément de 5mm	Sélection du fabricant du moteur (Les prix varient en fonction du fabricant.)
CVSE	100 200 300 400 500	440~6000	60 90	TA230 (monophasé)	IM (moteur à induction) SCM (moteur à vitesse variable)	5 7.5 9 12.5 15 18 25 30 36 50 60 75 90 100 120 150 180	H (usage général, vert) W (usage général, blanc) G (glissement, vert) S (glissement, blanc) D (pour le transfert de pièces électroniques) F (pour le transfert alimentaire) O (résistance à l'huile) N (non adhésive) J (sans courroie) *Pour les courroies autres que celles mentionnées ci-dessus, sélectionner parmi les spécifications ci-dessous.	205<F<L-225 *Lorsque rien n'est spécifié, il n'y a pas de contre-alésages supplémentaires.	A (moteur Panasonic) B (Oriental Motor) C (moteur taïwanais)
				NV (sans moteur)	NM (sans moteur)	NH (sans tête d'engrenage)			R (sans moteur, tête d'engrenage)

Connecter le moteur de sorte que la courroie tourne dans le sens de transport. Pour obtenir le schéma de connexion et les détails du moteur et de l'inverseur, voir **P. 1267** et suivantes. Si L≥2005, le montage est effectué par le client.
Les pièces pesant plus de 10kg/unité peuvent déformer la plaque de base de la courroie.

Lorsque l'unité a une longueur (dim. L) inférieure ou égale à 2000mm, elle est livrée complète. Pour une unité de plus de 2000mm, le châssis est livré sous forme de sections que le client doit assembler selon les instructions fournies. Le manuel contenant la procédure d'assemblage peut également être téléchargé à partir de notre site de sélection de convoyeur.

Lorsque "Sans moteur, tête d'engrenage" est sélectionné, le trou de montage du moteur varie en fonction de la puissance nominale du moteur. Pour connaître le détail des dimensions, consulter les informations techniques sur le site de sélection de convoyeur.
Lorsque "Sans moteur, tête d'engrenage" est sélectionné, cette unité sera livrée non assemblée. Le client doit procéder au montage de l'unité conformément aux instructions de montage fournies. Pour connaître les procédures de montage et le détail des conditionnements, voir notre site de sélection de convoyeur.

Spécification de courroie	Courroie standard (prix du corps uniquement)	Courroie en option 1	Courroie en option 2	Sans courroie
Usage général	H (vert), W (blanc), HG (vert)	-	HY (vert jaune), HBN (bleu ciel)	J (sans courroie)
Pour le glissement	G (vert), S (blanc)	-	-	
Pour le transfert incliné	LG (vert), LW (blanc)	-	-	
Type à poignée	-	GG (vert), GW (blanc)	GSN (vert)	
Résistance à l'huile	O (bleu marine), OH (vert), OG (vert)	OW (blanc)	ON (blanc)	
Non adhésif	N (blanc), NS (blanc)	NB (bleu ciel), NBG (vert citron), HH (vert), HW (blanc)	NWN (blanc), NSN (bleu ciel), NGN (vert citron), HBG (vert), HBW (blanc), BW (blanc)	
Pour le transfert alimentaire	F (blanc)	KW (blanc), KSB (bleu ciel), PHB (bleu ciel)	PHN (bleu ciel), PWN (bleu ciel), KWN (blanc)	
Pour le transfert de pièces électroniques	D (noir), DS (noir)	-	DG (noir)	

Pour plus de détails sur les courroies plates, voir **P.1279** et suivantes.
En cas de sélection de courroies en option, sélectionner le fabricant de moteur A ou B (le moteur C ne concerne que les courroies standard.)

Référence pièce	B	Prix du corps 1 ~ 2 pièce(s).																				
		L440~600	L605~800	L805~1000	L1005~1200	L1205~1400	L1405~1600	L1605~1800	L1805~2000	L2005~2200	L2205~2400	L2405~2600	L2605~2800	L2805~3000	L3005~3250	L3255~3500	L3505~3750	L3755~4000	L4005~4250	L4255~4500	L4505~5000	L5005~5500	L5505~6000
CVSE	100																						
	200	-																					
	300	-	-	-																			
	400	-	-	-	-																		
	500	-	-	-	-	-	-																

Pour les commandes supérieures aux quantités indiquées, voir auprès de WOS.

Spéc. Prix moteur	Puissance du moteur	Spécification	A (moteur Panasonic)	B (moteur Oriental)	C (moteur taïwanais)	R (sans moteur, tête d'engrenage)
	60W 90W	IM				
		SCM				

Spéc. Prix courroie	Courroie standard	Courroie en option 1	Courroie en option 2	Sans courroie

Ordering Example

Référence pièce	-	B	-	L	-	Moteur: Puissance	-	Tension	-	Spécification	-	Tête d'engrenage Rapport de réduction	-	Spécification de courroie	-	F	-	Sélection du fabricant du moteur
CVSE	-	300	-	2000	-	90	-	TA230	-	IM	-	25	-	H	-	F1000	-	C

Ex.) Sans courroie — CVSE-100-1000-60-TA230-SCM-25-J-F300-A
Ex.) Pour courroie en option 2 — CVSE-100-1000-60-TA230-SCM-25-HY-F300-B
Ex.) Sans moteur, tête d'engrenage. — CVSE-100-1000-60-NV-NM-NH-H-F300-R

Prix du corps + Spéc. Prix moteur, courroie = Prix unitaire

Alterations

- Position de moteur inversée
- Supports pour contrôleur de vitesse inclus
- Écrous d'insertion post-montage inclus
- Moteur avec bornier
- Colonnes (pieds)

Pour plus de détails concernant les modifications, voir **P. 1264** et suivantes.

*** Détails de la dimension A**

Puissance (W)	Moteur: Spécification	Moteur: Fabricant	Rapport de réduction	A
60W	Moteur à induction	Panasonic	5~180	180.0
		Oriental	5~180	185.0
		Taïwanais	5~75	182.6
			90~180	191.6
	Moteur à vitesse variable	Panasonic	5~180	210.0
		Oriental	5~180	215.0
		Taïwanais	5~75	194.6
			90~180	203.6
90W	Moteur à induction	Panasonic	5~180	195.0
		Oriental	5~180	200.0
		Taïwanais	5~75	195.6
			90~180	204.6
	Moteur à vitesse variable	Panasonic	5~180	232.0
		Oriental	5~180	230.0
		Taïwanais	5~75	209.6
			90~180	218.6

Capacité du convoyeur

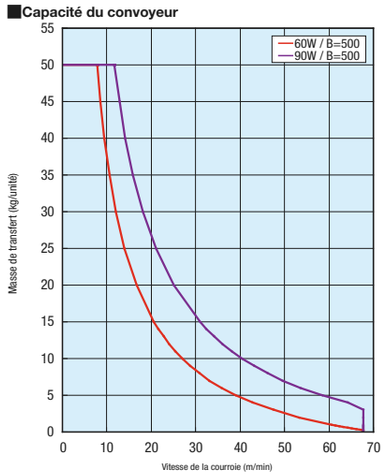

*La valeur de référence dépend de la courroie sélectionnée.

Rapport de réduction de la tête d'engrenage

*Diminution possible en fonction des conditions de charge.

Rapport de réduction de la tête d'engrenage	Vitesse de la courroie (m/min) 50Hz	60Hz
5	56.4	67.7
7.5	37.6	45.1
9	31.3	37.6
12.5	22.6	27.1
15	18.8	22.6
18	15.7	18.8
25	11.3	13.5
30	9.4	11.3
36	7.8	9.4
50	5.6	6.8
60	4.7	5.6
75	3.8	4.5
90	3.1	3.8
100	2.8	3.4
120	2.4	2.8
150	1.9	2.3
180	1.6	1.9