Supports de glissière
Rails en plastique d'ingénierie

Supports de rail de guidage de convoyeur en plastique d'ingénierie - Type standard

CGX (W=50, 60) **CGXL** (W=100)

N°55

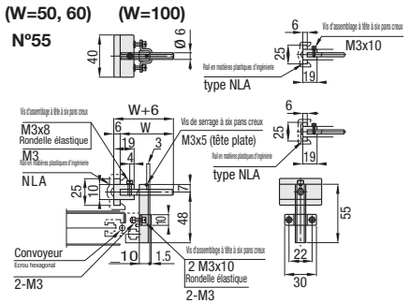

N°70

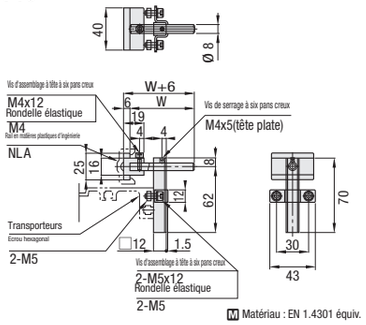

N°80

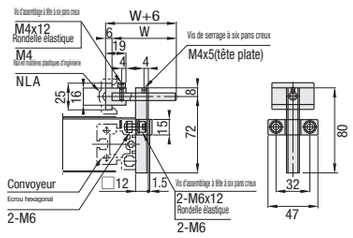

Matériau : EN 1.4301 équiv.

Référence pièce Type	N°	W	Prix unitaire
CGX (W=50,60)	55	50	
	70	60	
	80		
CGXL (W=100)	55	100	
	70		
	80		

Ordering Example

Référence pièce	
Type	N°
CGX	55

Les n° 55 ~ 80 ont différentes tailles de vis pour le montage du convoyeur. Sélectionner le boulon approprié en fonction de la courroie utilisée.
Le rail en plastique d'ingénierie n'est pas inclus.

Supports de rail de guidage de convoyeur en plastique d'ingénierie - Type déporté

CGY (W=50, 60) **CGYL** (W=100)

N°55

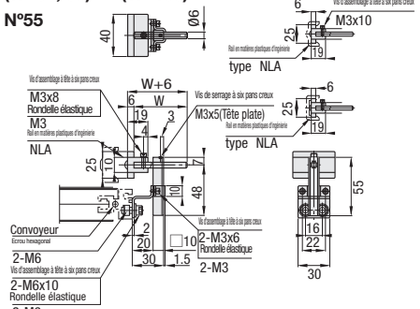

N°70

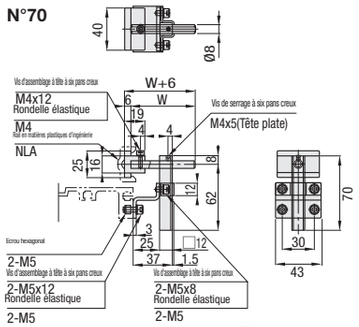

N°80

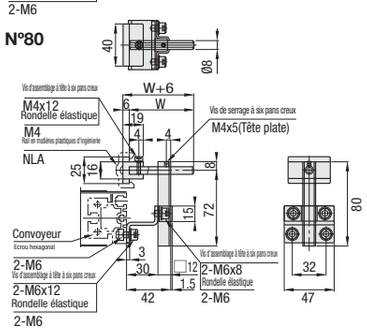

Matériau : EN 1.4301 équiv.

Référence pièce Type	N°	W	Prix unitaire
CGY (W=50,60)	55	50	
	70	60	
	80		
CGYL (W=100)	55	100	
	70		
	80		

Ordering Example

Référence pièce	
Type	N°
CGY	70

Les n° 55 ~ 80 ont différentes tailles de vis pour le montage du convoyeur. Sélectionner le boulon approprié en fonction de la courroie utilisée.
Le rail en plastique d'ingénierie n'est pas inclus.

Alterations

Référence pièce

Type	N°	-	(CL)
CGX	70	-	CL
CGYL	80	-	CL

Modifications	Code	Spéc.
Remplacer par un produit avec levier de serrage 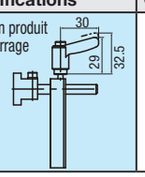	CL	Les vis de serrage à six pans creux sont remplacées par le levier de serrage (Orange, CLDMC4-8-M équiv.). Ne s'applique pas à CGX55/CGXL55/CGY55/CGYL55

Rails de guidage et supports
Type rond

Rails de guidage de convoyeur à barre ronde

CGR

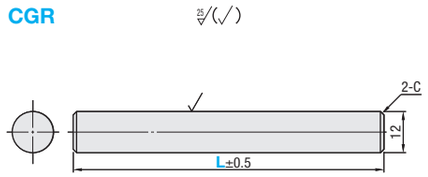

Matériau : EN 1.4301 équiv.

Référence pièce	L Incrément de 5mm	Prix unitaire
CGR	150~ 300	
	305~ 500	
	505~ 750	
	755~1000	

Ordering Example

Référence pièce	-	L
CGR	-	380

Supports de rail de guidage de convoyeur à barre ronde - Type Standard

CGV (W=50) **CGVL** (W=100)

N°70

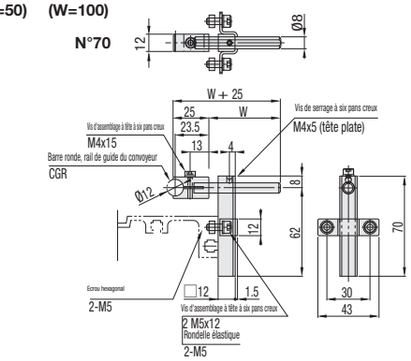

N°80

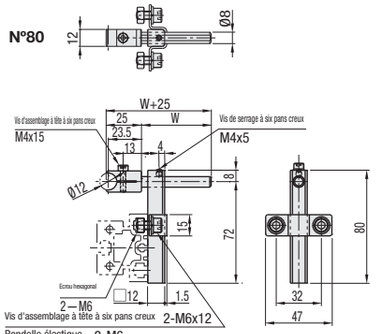

Matériau : EN 1.4301 équiv.

Les n° 55 ~ 80 ont différentes tailles de vis pour le montage du convoyeur. Sélectionner le boulon approprié en fonction de la courroie utilisée.

Référence pièce Type	N°	W	Prix unitaire
CGV (W=50)	70	50	
	80		
CGVL (W=100)	70	100	
	80		

Ordering Example

Référence pièce	
Type	N°
CGV	70

Supports de rail de guidage de convoyeur à barre ronde - Type déporté

CGW (W=50) **CGWL** (W=100)

N°70

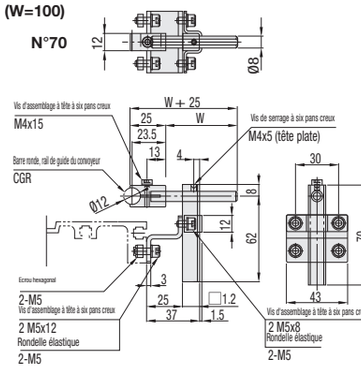

N°80

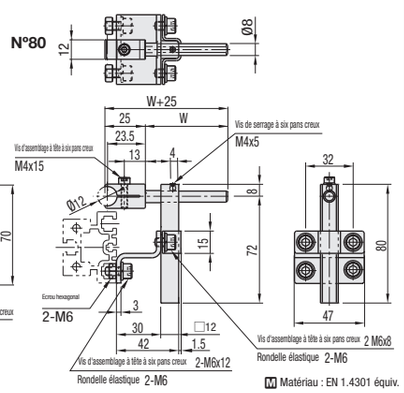

Matériau : EN 1.4301 équiv.

Les n° 55 ~ 80 ont différentes tailles de vis pour le montage du convoyeur. Sélectionner le boulon approprié en fonction de la courroie utilisée.

Référence pièce Type	N°	W	Prix unitaire
CGW (W=50)	70	50	
	80		
CGWL (W=100)	70	100	
	80		

Ordering Example

Référence pièce	
Type	N°
CGW	80

Alterations

Référence pièce

Type	N°	-	(CL)
CGW	70	-	CL
CGWL	80	-	CL

Modifications	Code	Spéc.
Remplacer par un produit avec levier de serrage 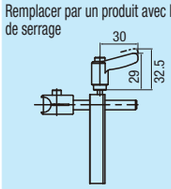	CL	Les vis de serrage à six pans creux sont remplacées par le levier de serrage (Orange, CLDMC4-8-M équiv.).