Couvercle du support de courroie du convoyeur

Site Web dédié http://fa.misumi.jp/cvs/
Pour la sélection de convoyeur, les achats de composants et la recherche aisée de pièces d'entretien.

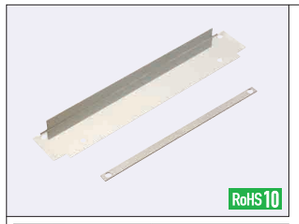

M Matériau	EN 1.4301 équiv.

CVBCL CVBCRL CVBCWRL
Pour Ø30 (CVGA, CVGN)

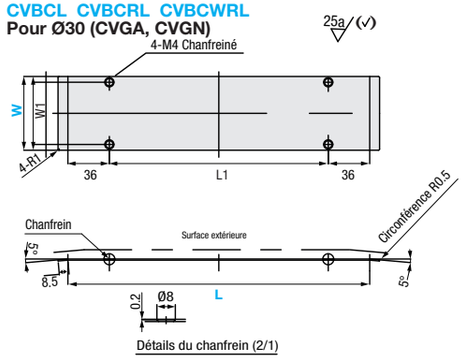

Détails du chanfrein (2/1)

CVBCM CVBCRM CVBCWRM
Pour Ø30 avec entretoise de prévention des ondulations (CVGB, CVGP)

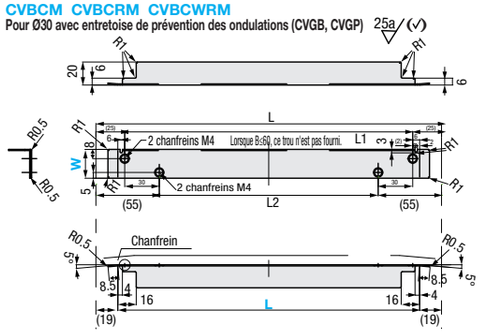

Détails du chanfrein (2/1)

CVBCK CVBCRK CVBCWRK
Pour Ø50 (CVGC, CVGR)

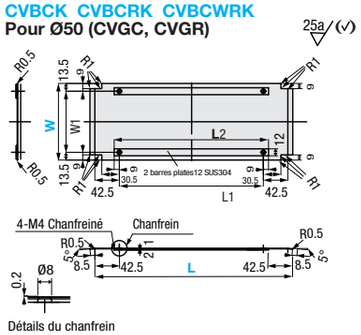

Détails du chanfrein

■Pour Ø30 (CVGA, CVGN)

Référence pièce	W Incrément de 1mm	L Incrément de 1mm	W1	L1	Utilisable Transporteurs	Prix unitaire L130~500	L501~1000	L1001~1500	L1501~2000
CVBCL	40~100	130~2000	W-10	L-72	CVGA CVGN				
	101~200								
	201~350								
CVBCRL	40~100			L-121	CVGN (HR, MR)				
	101~200								
	201~350								
CVBCWRL	40~100			L-131	CVGN (WR)				
	101~200								
	201~350								

■Pour Ø30 avec entretoise de prévention des ondulations (CVGB, CVGP)

Référence pièce	W Incrément de 1mm	L Incrément de 1mm	L1	L2	Utilisable Transporteurs	Prix unitaire L120~500	L501~1000	L1001~1500	L1501~2000
CVBCM	15~100	120~2000	L-50	L-110	CVGB CVGP				
	101~150								
	151~200								
CVBCRM	15~100		L-61	L-121	CVGP (HR, MR)				
	101~150								
	151~200								
CVBCWRM	15~100		L-72	L-132	CVGP (WR)				
	101~150								
	151~200								

■Pour Ø50 (CVGC, CVGR)

Référence pièce	W Incrément de 1mm	L Incrément de 1mm	W1	L1	L2	Utilisable Transporteurs	Prix unitaire L170~500	L501~1000	L1001~1500	L1501~2000
CVBCK	70~100	170~2000	W-27	L-85	L-67	CVGC CVGR				
	101~200									
	201~350									
CVBCRK	70~100			L-110	L-92	CVGR (HR, MR)				
	101~200									
	201~350									
CVBCWRK	70~100			L-135	L-117	CVGR (WR)				
	101~200									
	201~350									

Example

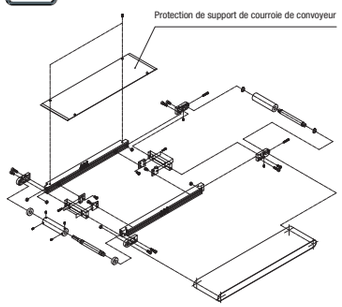

Ordering Example

Référence pièce	-	W	-	L
CVBCM	-	150	-	1940

Supports de poulie pour le convoyeur

Site Web dédié http://fa.misumi.jp/cvs/
Pour la sélection de convoyeur, les achats de composants et la recherche aisée de pièces d'entretien.

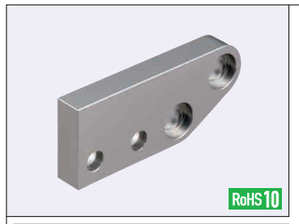

Référence pièce	M Materiau	S Traitement de surface
PLHDR-FE	Aluminium	Anodisé clair
PLHDR-FF	Aluminium	Anodisé clair
PLHD-TC	Aluminium	Peinture
PLHD-TD	Aluminium	Peinture
PLHD-PA	Aluminium	Anodisation or
PLHD-FE	Aluminium	Anodisé clair
PLHD-FF	Aluminium	Anodisé clair

PLHDR-FE-R

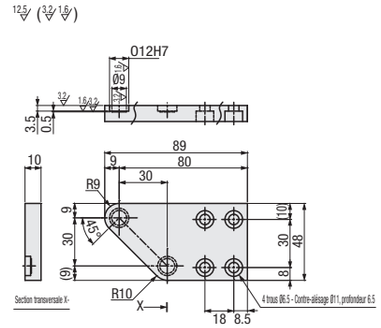

PLHDR-FF-R

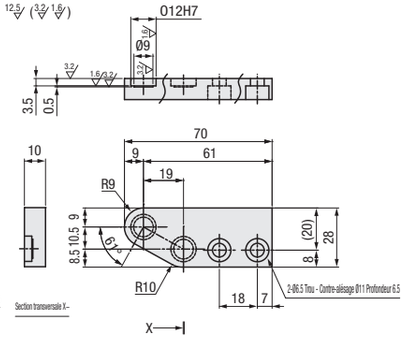

PLHD-TC-R

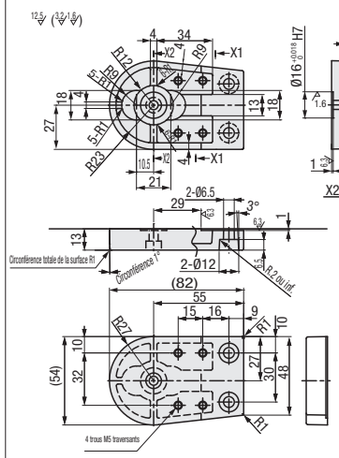

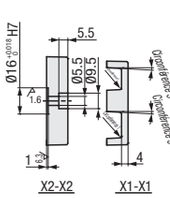

PLHD-TD-R

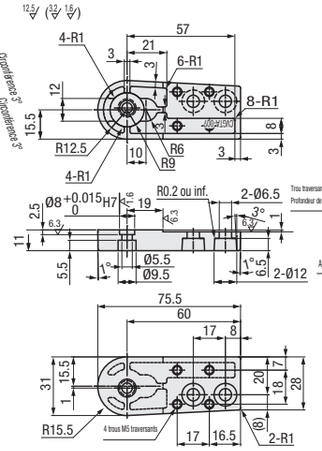

PLHD-PA-R

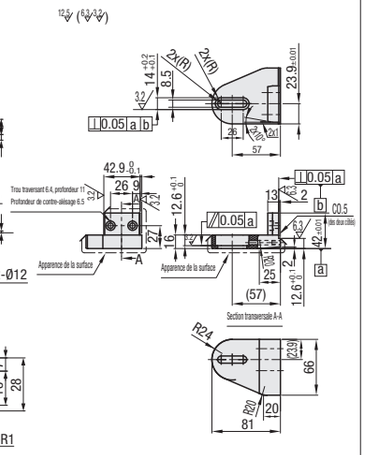

PLHD-FE-R

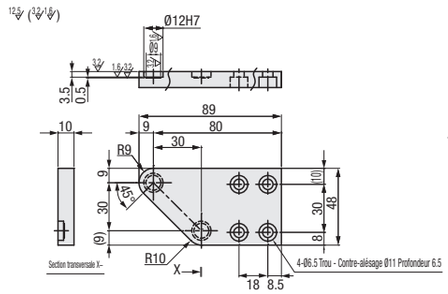

PLHD-FF-R

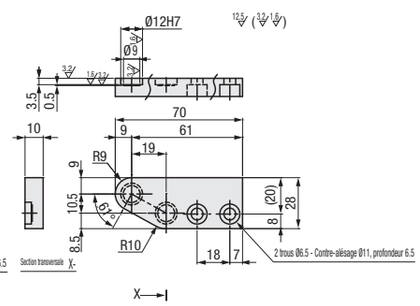

Les plans dont le titre se termine par L (gauche) sont la version inversée de ceux dont le titre se termine par R (droite).

Référence pièce	Sélection de la forme	Droite/Gauche	Convoyeurs applicables	Prix unitaire
PLHDR	FE	(Droite) R (Gauche) L	CVGR	
			CVGW	
	FF		CVGN	
			CVGP	
PLHD	TC		CVGTP	
	TD		CVGTN	
	PA		CVSPA	
	FE		CVSFA	
			CVSFC	
	FF		CVSFB	
			CVSFD	

PLHDR est utilisé lorsque les modifications de HR, MR ou WR sont appliquées aux convoyeurs.
PLHD-FE, FF, TC et TD, qui sont des produits moulés, sont proposés à un prix raisonnable.

Ordering Example

Référence pièce	-	Sélection de la forme	-	Droite/Gauche
PLHD	-	FE	-	L