# Poulies pour courroies rondes

## Type à vis de serrage

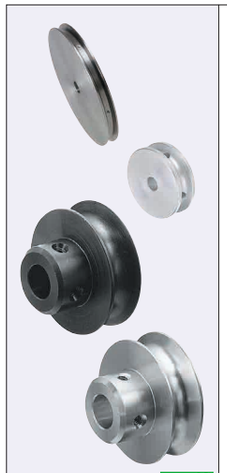

| Gorge trapézoïdale | | Rainure en U | | M Matériau | S Traitement de surface |
|---|---|---|---|---|---|
| Forme A | Forme B | Forme A | Forme B | | |
| MBRDF | MBRD | MBRF | MBR | EN 1.1191 équiv. | Oxydé noir |
| MBRDFM | MBRDM | MBRFM | MBRM | | Placage autocatalytique au nickel |
| - | MBRDS | - | MBRS | EN 1.4301 équiv. | - |
| MBRDFA | MBRDA | MBRFA | MBRA | Alliage d'aluminum série 5000 | Anodisé clair |

Trou d'arbre

H Trou rond — P Trou rond+taraud — N Nouveau JIS +taraud Rainure — C Ancien JIS +taraud Rainure

**Gorge trapézoïdale**

Forme A: MBRDF, MBRDFM, MBRDFA

Forme B (Avec moyeu): MBRD, MBRDS, MBRDM, MBRDA

Rainure en U — Forme A: MBRF, MBRFM, MBRFA

Forme B (Avec moyeu): MBR, MBRS, MBRM, MBRA

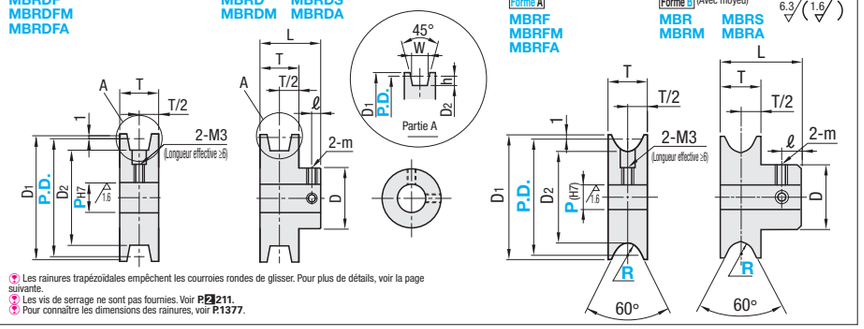


Les rainures trapézoïdales empêchent les courroies rondes de glisser. Pour plus de détails, voir la page suivante.
Les vis de serrage ne sont pas fournies. Voir P.211.
Pour connaître les dimensions des rainures, voir P.1377.

RoHS10

| Référence pièce | | Rayon de courroie | R | Spécifications de l'alésage d'arbre, sélection du D.I. | | | D1 | D2 | h | W | T | L | ℓ | D | m | Diam. courroie applicable | Prix unitaire | | | | | | |
|---|---|---|---|---|---|---|---|---|---|---|---|---|---|---|---|---|---|---|---|---|---|---|---|
| Type | P.D. | Trapézoïdale | Rainure en U | Incrément de 1mm H, P(H7) | N (nouveau JIS) | Sélection C (ancien JIS) | | | | | | | | | | | MBRDF MBRF | MBRDFM MBRFM | MBRDFA MBRFA | MBRD MBR | MBRDM MBRM | MBRDS MBRS | MBRDA MBRA |
| Gorge trapézoïdale | *15 | 1 | | 4~7 | - | - | 17 | 13 | 1 | 2.2 | 5 | 11 | 3 | 12 | M3 | 2 | - | - | - | | | | |
| Forme A | *20 | | | 4~12 | 8, 10, NK10 | | 22 | 18 | | | | | | 16 | | | | | | | | | |
| MBRDF | *30 | | | | | | 32 | 28 | | | | | | 20 | | | | | | | | | |
| MBRDFM | *40 | | | | | | 42 | 38 | | | | | | | | | | | | | | | |
| MBRDFA | 20 | 1.5 | | 4~12 | 8 | | 22 | 17 | 1.5 | 3.3 | 10 | 16 | 3 | 16 | M3 | 3 | | | | | | | |
| Forme B | 30 | | | 5~12 | 8, 10, NK10 | | 32 | 27 | | | | | | 20 | | | | | | | | | |
| MBRD | 40 | | | | | | 42 | 37 | | | | | | | | | | | | | | | |
| MBRDM | 45 | | | 5~20 | 8~20 8~15 | 10 | 47 | 42 | | | | 20 | 5 | 25 | M4 | | | | | | | | |
| MBRDS | 60 | | | | | | 62 | 57 | | | | | | | | | | | | | | | |
| MBRDA | 18 | 2 | | 5~12 | (8) | - | 20 | 14 | 2 | 4.4 | 10 | 16 | 3 | 16 | M3 | 4 | | | | | | | |
| Rainure en U | 23 | | | | 8, 10, NK10 | | 25 | 19 | | | | | | 20 | | | | | | | | | |
| Forme A | 28 | | | | | | 30 | 24 | | | | | | | | | | | | | | | |
| MBRF | 30 | | | | | | 32 | 26 | | | | | | | | | | | | | | | |
| MBRFM | 40 | | | | | | 42 | 36 | | | | | | | | | | | | | | | |
| MBRFA | 45 | | | 5~20 | 8~20 8~15 NK10 | 10 | 47 | 41 | | | | 20 | 5 | 25 | M4 | | | | | | | | |
| Forme B | 48 | | | | | | 50 | 44 | | | | | | | | | | | | | | | |
| MBR | 60 | | | | | | 62 | 56 | | | | | | | | | | | | | | | |
| MBRM | 80 | | | | | | 82 | 76 | | | | | | | | | | | | | | | |
| MBRS | 28 | 2.5 | | 5~12 | 8, 10, NK10 | - | 30 | 23 | 2.5 | 5.5 | 10 | 16 | 3 | 20 | M3 | 5 | | | | | | | |
| MBRA | 40 | | | 5~20 | 8~20 8~15 NK10 | 10 | 42 | 35 | | | | 20 | 5 | 25 | M4 | | | | | | | | |
| | 48 | | | | | | 50 | 43 | | | | | | | | | | | | | | | |
| | 50 | | | | | | 52 | 45 | | | | | | | | | | | | | | | |
| | 60 | | | | | | 62 | 55 | | | | | | | | | | | | | | | |
| | 75 | | | | | | 77 | 70 | | | | | | | | | | | | | | | |
| | 80 | | | | | | 82 | 75 | | | | | | | | | | | | | | | |
| | 28 | 3 | | 5~12 | 8, 10, NK10 | - | 30 | 22 | 3 | 6.6 | 10 | 16 | 3 | 20 | M3 | 6 | | | | | | | |
| | 38 | | | | | | 40 | 32 | | | | 20 | 5 | 25 | M4 | | | | | | | | |
| | 48 | | | 5~20 | 8~20 8~15 NK10 | 10 | 50 | 42 | | | | | | | | | | | | | | | |
| | 50 | | | | | | 52 | 44 | | | | | | | | | | | | | | | |
| | 58 | | | | | | 60 | 52 | | | | | | | | | | | | | | | |
| | 60 | | | | | | 62 | 54 | | | | | | | | | | | | | | | |
| | 75 | | | | | | 77 | 69 | | | | | | | | | | | | | | | |
| | 80 | | | | | | 82 | 74 | | | | | | | | | | | | | | | |
| | 95 | | | | | | 97 | 89 | | | | | | | | | | | | | | | |
| | 100 | | | | | | 102 | 94 | | | | | | | | | | | | | | | |
| | 50 | 4 | | 5~20 | 8~20 NK10 | 10 12 15 | 52 | 42 | 4 | 8.8 | 12 | 24 | 6 | 30 | M4 (M5) *1 | 8 | | | | | | | - |
| | 60 | | | | | | 62 | 52 | | | | | | | | | | | | | | | - |
| | 80 | | | | | | 82 | 72 | | | | | | | | | | | | | | | - |
| | 100 | | | | | | 102 | 92 | | | | | | | | | | | | | | | - |
| | 120 | | | | | | 122 | 112 | | | | | | | | | | | | | | | - |
| | 60 | 5 | | 5~20 | 8~20 NK10 | 10 12 15 | 62 | 50 | 5 | 11 | 15 | 27 | 6 | 30 | M4 (M5) *1 | 10 | | | | | | | - |
| | 80 | | | | | | 82 | 70 | | | | | | | | | | | | | | | - |
| | 100 | | | | | | 102 | 90 | | | | | | | | | | | | | | | - |
| | 120 | | | | | | 122 | 110 | | | | | | | | | | | | | | | - |
| | 140 | | | | | | 142 | 130 | | | | | | | | | | | | | | | - |

Le diam. de trou d'arbre 6.35 est disponible pour les spécifications H et P de trou d'arbre. Les valeurs indiquées entre ( ) concernent la forme B.
Le diam. de trou d'arbre 9 n'est pas disponible pour les spécifications N de trou d'arbre.
Les dimensions marquées d'un * sont pour la Forme B uniquement. *1 Quand l'arbre a un diamètre de 15mm ou plus, la taille de la vis de serrage est (M5).
Pour connaître les dimensions des rainures, voir P.1377.
Spécifier NK10 pour un modèle à rainure + taraud avec alésage d'arbre de diam. 10 et avec une largeur de rainure de 4.0mm (hauteur 1.8mm).

**Ordering Example**

| Référence pièce | - | Rayon de courroie | - | R | - | Spécifications de l'alésage d'arbre, D.I. |
|---|---|---|---|---|---|---|
| MBRDF30 | - | 1.5 | | | - | H5 |
| MBR60 | | | - | 2 | - | N12 |

**Alterations**

| Référence pièce | - | Rayon de courroie | - | R | - | Spécifications de l'alésage d'arbre, D.I. | - | (DC) |
|---|---|---|---|---|---|---|---|---|
| MBRD40 | - | 1.5 | | | - | H6 | - | DC |

| Modification | Coupe D.E. |
|---|---|
| Code | DC |
| Spéc. | Réduit le diamètre D1 sous l'action de la coupe. Code de commande DC |

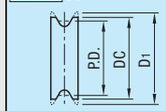


| Rayon de courroie R | |
|---|---|
| Utilisable | DC |
| 1 | P.D.+0.8 |
| 1.5 | P.D.+1.2 |
| 2 | P.D.+1.6 |
| 2.5 | P.D.+1.8 |

S'applique au rayon de courroie correspondant R 1, 1.5, 2, 2.5 uniquement.
Le traitement de surface peut ne pas être appliqué à la zone usinée.

# Poulies pour courroies rondes

## Type à serrage

| Type | | M Matériau | S Traitement de surface | A Accessoire |
|---|---|---|---|---|
| Gorge trapézoïdale | Rainure en U | | | |
| MBRDC | MBRC | EN 1.1191 équiv. | Oxydé noir | Vis d'assemblage à tête à six pans creux (x2) EN 1.7220 équiv. |
| MBRDAC | MBRAC | EN AW-5052 équiv. | Anodisé clair | Vis d'assemblage à tête à six pans creux (x2) en acier inoxydable |

La tolérance d est la tolérance avant la fente

**Gorge trapézoïdale** MBRDC, MBRDAC

**Rainure en U** MBRC, MBRAC

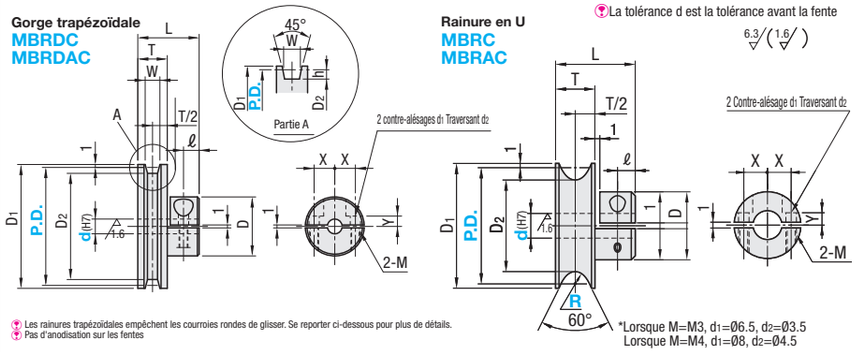


Les rainures trapézoïdales empêchent les courroies rondes de glisser. Se reporter ci-dessous pour plus de détails.
Pas d'anodisation sur les fentes

*Lorsque M=M3, d1=Ø6.5, d2=Ø3.5
Lorsque M=M4, d1=Ø8, d2=Ø4.5

RoHS10

| Référence pièce | | Rayon de courroie | R | | Sélection de d (H7) | D | D1 | D2 | h | W | L | T | ℓ | X | Y | M | Diam. de courroie applicable | Prix unitaire | |
|---|---|---|---|---|---|---|---|---|---|---|---|---|---|---|---|---|---|---|---|
| Type | P.D. | Trapézoïdale | Rainure en U | | | | | | | | | | | | | | | MBRDC MBRC | MBRDAC MBRAC |
| Gorge trapézoïdale | 20 | 1 | | | 4 5 | 16 | 22 | 18 | 1 | 2.2 | 11 | 5 | 2.5 | 5 | 3 | M3 | 2 | | |
| MBRDC | 30 | | | | 4 5 6 6.35 8 | 20 | 32 | 28 | | | | | | 7 | 3.5 | | | | |
| MBRDAC | 40 | | | | | | 42 | 38 | | | | | | | | | | | |
| | 30 | 1.5 | | | 5 6 6.35 8 | 20 | 32 | 27 | 1.5 | 3.3 | 16 | 10 | 2.5 | 7 | 3.5 | M3 | 3 | | |
| | 40 | | | | | | 42 | 37 | | | | | | | | | | | |
| | 45 | | | | 5 6 6.35 8 10 11 12 | 25 | 47 | 42 | | | 20 | | 4.5 | 9 | 4.5 | M4 | | | |
| | 60 | | | | | | 62 | 57 | | | | | | | | | | | |
| | 23 | 2 | | | 5 6 6.35 8 | 20 | 25 | 19 | 2 | 4.4 | 16 | 10 | 2.5 | 7 | 3.5 | M3 | 4 | | |
| | 28 | | | | | | 30 | 24 | | | | | | | | | | | |
| | 30 | | | | | | 32 | 26 | | | | | | | | | | | |
| | 40 | | | | | | 42 | 36 | | | | | | | | | | | |
| | 45 | | | | 5 6 6.35 8 10 11 12 | 25 | 47 | 41 | | | 20 | | 4.5 | 9 | 4.5 | M4 | | | |
| | 48 | | | | | | 50 | 44 | | | | | | | | | | | |
| | 60 | | | | | | 62 | 56 | | | | | | | | | | | |
| | 80 | | | | | | 82 | 76 | | | | | | | | | | | |
| Rainure en U | 28 | 2.5 | | | 5 6 6.35 8 | 20 | 30 | 23 | 2.5 | 5.5 | 16 | 10 | 2.5 | 7 | 3.5 | M3 | 5 | | |
| MBRC | 40 | | | | 5 6 6.35 8 10 11 12 | 25 | 42 | 35 | | | 20 | | 4.5 | 9 | 4.5 | M4 | | | |
| MBRAC | 48 | | | | | | 50 | 43 | | | | | | | | | | | |
| | 50 | | | | | | 52 | 45 | | | | | | | | | | | |
| | 60 | | | | | | 62 | 55 | | | | | | | | | | | |
| | 75 | | | | | | 77 | 70 | | | | | | | | | | | |
| | 80 | | | | | | 82 | 75 | | | | | | | | | | | |
| | 28 | 3 | | | 5 6 6.35 8 | 20 | 30 | 22 | 3 | 6.6 | 16 | 10 | 2.5 | 7 | 3.5 | M3 | 6 | | |
| | 38 | | | | 5 6 6.35 | | 40 | 32 | | | 20 | | 4.5 | 6.5 | | M4 | | | |
| | 48 | | | | 5 6 6.35 8 10 11 12 | 25 | 50 | 42 | | | | | | 9 | 4.5 | | | | |
| | 50 | | | | | | 52 | 44 | | | | | | | | | | | |
| | 58 | | | | | | 60 | 52 | | | | | | | | | | | |
| | 60 | | | | | | 62 | 54 | | | | | | | | | | | |
| | 75 | | | | | | 77 | 69 | | | | | | | | | | | |
| | 95 | | | | | | 97 | 89 | | | | | | | | | | | |
| | 100 | | | | | | 102 | 94 | | | | | | | | | | | |

**Ordering Example**

| Référence pièce | - | Rayon de courroie | - | R | - | d |
|---|---|---|---|---|---|---|
| MBRDC30 | - | 2 | | | - | 5 |
| MBRC60 | | | - | 2.5 | - | 6 |

**Alterations** Page de gauche

<Différence de couple de glissement pour les rainures trapézoïdales et en U> * Numéros d'index en comparaison avec les valeurs de rainure en U comme valeur de base (100)

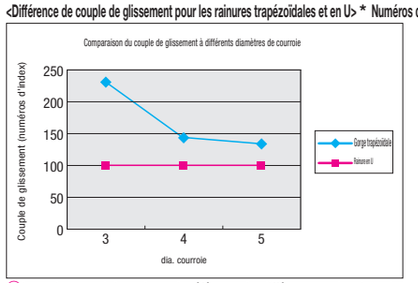


■Conditions du test
・Dimensions : P.D. 60
・Matériau : EN AW-5052 équiv., Traitement de surface : oxydé noir
・Courroie : MBT3, 4, 5 (P.1371)

Forme de gorge trapézoïdale

Forme de gorge en U

Le couple de glissement est amélioré par une poulie à rainure trapézoïdale, qui met les courroies en contact avec 3 surfaces, tandis que la poulie à rainure en U met les courroies en contact avec une surface.

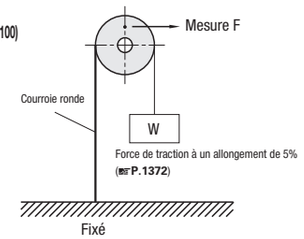


Les valeurs sont des valeurs de référence. La différence peut varier selon l'environnement de fonctionnement.