Courroies plates - Avec entretoise de prévention des fissures pour le transfert de produits emballés / pour le transfert de composants électroniques

Courroies plates avec entretoises

Caractéristiques : adapté pour garantir la linéarité de fonctionnement et la résistance aux forces latérales. Les produits emballés peuvent être transférés sans dommage. Fourni avec finition antistatique. Adapté au transport de composants électroniques sensibles à l'électricité statique. (DHBLTDS/DHBLGDSN)

Pour le transfert de produits emballés / pour le transfert de composants électroniques
•Avec entretoise de prévention des fissures

Type	Couleur	Nombre de plis	Surface Forme	Matériau Surface	Matériau Arrière	coefficient de frottement (Réf. par rapport à l'acier poli) Avant	coefficient de frottement (Réf. par rapport à l'acier poli) Arrière	Epaisseur mm	Masse de l'unité kg/m²	Tension admissible N/mm	Diam. mini. poulie Ømm	Température d'utilisation continue °C
FBLGDS	Vert	1	Surface plane	Suédine non tissée	Toile en polyester	-	-	1.8	1.2	4	25	-5~60
FBLWDS	Blanc	1	Surface plane	Suédine non tissée	Toile en polyester	-	-	1.8	1.2	4	25	-5~60
FBLGDSN	Vert	2	Surface plane	Suédine non tissée	Toile en polyester	-	-	2.0	1.5	5	30	-5~60
FBLWDSN	Blanc	2	Surface plane	Suédine non tissée	Toile en polyester	-	-	2.0	1.5	5	30	-5~60
DHBLTDS	Noir	1	Surface plane	Polyuréthane conducteur	Polyester	0.8	0.2	0.8	0.7	4	20	-30~80
DHBLGDSN	Noir	2	Surface plane	Polyuréthane thermoplastique	Toile en polyester	0.6	0.2	1.4	1.5	8	25(20) *1	-30~80

*1 : le nombre indiqué entre ( ) est la valeur correspondant à la tension admissible de 5N/mm.

•Les courroies plates sont raccordées par soudure avant expédition.
•Le D.I. correspond à la longueur de la courroie.

Forme d'entretoise

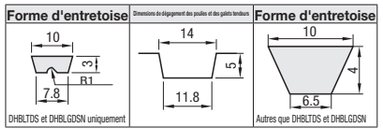

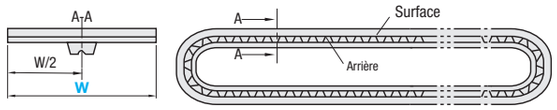

Pour connaître la tolérance de la courroie, voir P.1352

Référence pièce Type	Largeur de courroie W / Incrément de 10 mm	Longueur de la courroie L (m) Incrément de 0,01 m	Prix du corps / m FBLGDS FBLWDS	Prix du corps / m FBLGDSN FBLWDSN	Prix du corps / m DHBLTDS	Prix du corps / m DHBLGDSN	Frais de jonction de la courroie (prix du corps +) FBLGDS FBLWDS	Frais de jonction FBLGDSN FBLWDSN	Frais de jonction DHBLTDS	Frais de jonction DHBLGDSN
FBLGDS	50~90	0.50~20.00 (L≥Wx4)								
FBLWDS	100~190									
FBLGDSN	200~290									
FBLWDSN										
DHBLTDS	300~400									
DHBLGDSN	410~500									

Les courroies avec entretoise de prévention des fissures comportent des bords tranchants et sont donc inadaptées.
Les circonférences des modèles FBLGDS, FBLWDS, FBLGDSN et FBWDSN commencent à 0.70

Type	Hygiène alimentaire	Propriétés antibactériennes et antifongiques	Protection contre la décomposition	Résistance à l'eau / l'humidité	Protection contre la contraction par refroidissement	Nettoyabilité de la surface	Protection contre la contraction due à l'imprégnation	Résistant à l'hypochlorite de sodium	Anti-adhérent	Résistance à l'huile
FBLGDS	△	-	-	-	-	-	○	-	○	-
FBLWDS	△	-	-	-	-	-	○	-	○	-
FBLGDSN	△	-	-	-	-	-	○	-	○	-
FBLWDSN	△	-	-	-	-	-	○	-	○	-
DHBLTDS	-	-	○	-	-	-	-	-	-	○
DHBLGDSN	-	-	○	-	-	-	-	-	-	○

◎ : Idéal, ○ : Applicable, △ : Peut s'appliquer, - : Non applicable

Ordering Example

Référence pièce			
Type	Largeur de la courroie (mm)	-	Longueur de la courroie L (m)
FBLGDS	350	-	4.23
DHBLTDS	350	-	4.23

Caractéristiques : la pièce de fabrication est reçue et transférée efficacement par transfert incliné ou à plat.

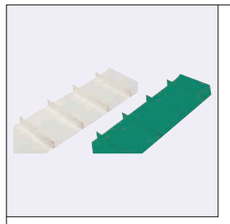

Type	Utilisation	Courroies plates Nombre de plis	Matériau Surface	Matériau Arrière	Couleur	Tension admissible N/mm	Epaisseur mm	Masse de l'unité kg/m²	Diam. poulie min. Ømm	Utilisation continue Température °C	Adapté au transfert alimentaire	coefficient de frottement Avant	coefficient de frottement Arrière	de traverse Couleur	de traverse Dureté Shore A (°)
YBLTG	Transfert incliné Transferts à plat	2	Polyuréthane thermoplastique	Toile en polyester	Vert	4.6	1.3	1.5	50	-15~80	×	-	-	Vert	70
YBLTW					Blanc	6	1.2	1.3	50	-30~80	○	-	-	Blanc	

Le modèle YBLTW (W) peut être adapté au transfert alimentaire en combinant le matériau de base (courroie) aux entretoises de façon appropriée. Le modèle vert n'est pas adapté.

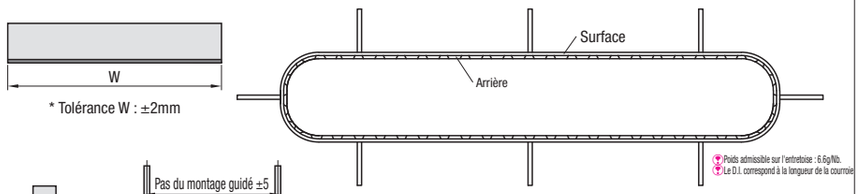

* Tolérance W : ±2mm

Poids admissible sur l'entretoise : 6.6g/Nb.
Le D.I. correspond à la longueur de la courroie

Détails de forme du cadre horizontal

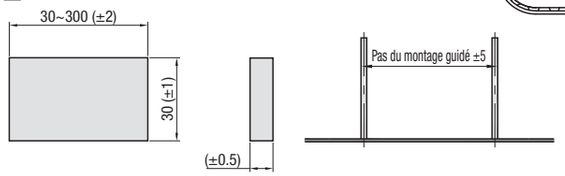

La largeur de la courroie (dimension W) est identique à celle de l'entretoise.
Méthode de soudage des entretoises : soudage haute fréquence

●Les courroies de transport alimentaire sont conformes aux exigences de l'autorité suivante.
YBLTW :
*FDA------Agence américaine des produits alimentaires et médicamenteux
Il s'agit d'un organisme gouvernemental des États-Unis qui administre les réglementations en matière de respect ou de violation de la loi des produits de la vie courante, tels que les produits alimentaires, les produits médicaux, les cosmétiques, les dispositifs médicaux, les produits de santé destinés aux animaux, les jouets, etc.

Précautions d'utilisation

La charge par traverse doit être inférieure ou égale à 2 kg. La traverse est thermosoudée. Eviter toute surcharge susceptible d'entraîner des dommages ou une déformation.
Utiliser uniquement dans la plage admissible (diam. de poulie, résistance à la traction, température) fournie dans le tableau des spécifications.
Ne pas stocker les produits emballés pendant de longues périodes. L'entretoise risque de se déformer légèrement car la courroie est entourée de ruban adhésif en vinyle.

Méthode de sélection des courroies plates avec entretoises
① **Sélectionner la largeur, la longueur et la couleur**
② **Déterminer le nb d'entretoises en fonction de la longueur de la courroie**

Spécifier le pas de montage des entretoises en séparant la longueur de courroie en nombres entiers. Si la longueur n'est pas divisible, souder uniformément le cadre horizontal.

Référence pièce Type	Largeur de courroie W (mm)	Hauteur des entretoises (mm)	Nb d'entretoises	Longueur de la courroie L (m) Incrément de 0,01 m	Prix du corps Prix unitaire/m	(Prix du corps +) Entretoise Frais de soudure/pièce	(Prix du corps +) Coût de la courroie de jonction
						YBLTG	
YBLTG	30	30	5~240	1.00~7.00			
	50						
	100						
	150						
	200						
	250						
	300						

Référence pièce Type	Largeur de courroie W (mm)	Hauteur des entretoises (mm)	Nb d'entretoises	Longueur de la courroie L (m) Incrément de 0,01 m	Prix du corps Prix unitaire/m	(Prix du corps +) Entretoise Frais de soudure/pièce	(Prix du corps +) Coût de la courroie de jonction
						YBLTW	
YBLTW	30	30	5~240	1.00~7.00			
	50						
	100						
	150						
	200						
	250						
	300						

Les courroies plates sont raccordées par soudure avant expédition.
Pour voir un exemple de convoyeur équipé de cette courroie, voir P.1251, 1252

Ordering Example

Référence pièce						
Type	Largeur de la courroie (mm)	-	Hauteur des entretoises	-	Nb d'entretoises	-	Longueur de la courroie L (m)
YBLTW	100	-	30	-	10	-	3.0

Méthode de calcul du prix des courroies
Ex. : YBLTW100-30-10-3.0
Prix du corps de la courroie x Longueur de la courroie L(m) + Prix unitaire des entretoises x Nb de cadres horizontaux + Frais de jonction de la courroie = Prix de la courroie plate avec entretoises
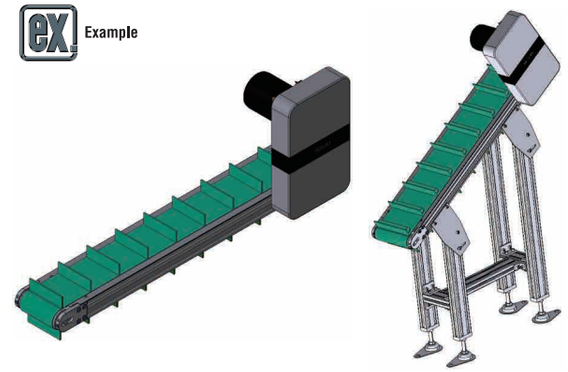
Example