Plaques de fixation de courroie de distribution

Type anti-surpression

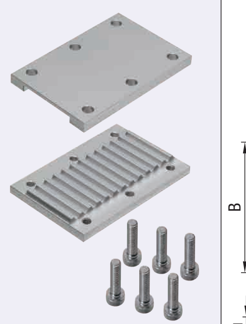

TBCK (①Crémaillère + ②Plaque de support)

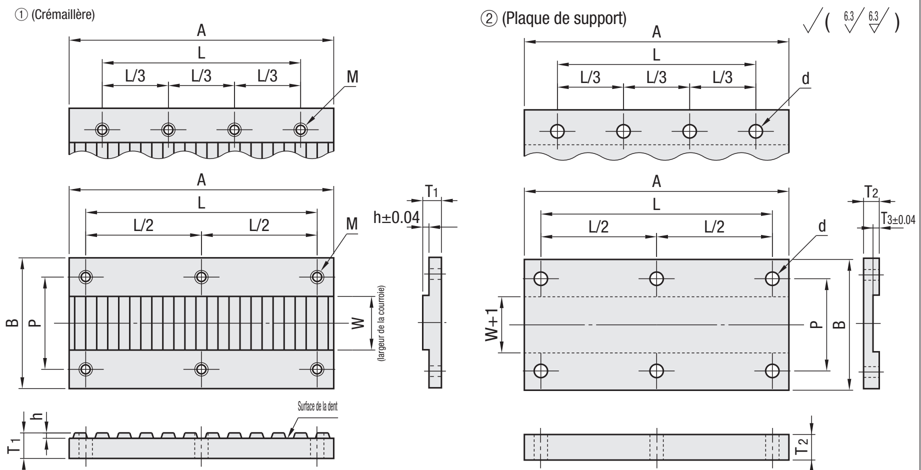

M Matériau : EN AC-51400-T5 équiv.
S Traitement de surface : Anodisation claire
A Accessoire : Vis d'assemblage à six pans creux

RoHS10

Référence pièce			W	A	B	T1	T2	T3	h	L	P	M	d	Vis fournie	Nombre de trous de montage	Prix unitaire
Type	Type de courroie	Largeur nominale de la courroie														
TBCK (①+②)	XL	025	6.4	66	24	6	4.5	2.10	1.30	56	13	M4	4.5	M4-10	6	
		037	9.5		26						16					
		050	12.7		30						20					
	L	050	12.7	124	32	8	5.5	3.33	2.05	111	21	M5	5.5	M5-12	8	
		075	19.1		38						27					
		100	25.4		46						34					
	H	075	19.1	165	38	10	6.5	4.15	2.55	147	27			M5-14		
		100	25.4		46						34					
		150	38.1		58						46					
		200	50.8		70						59					
	S3M	060	6	39	18	4	3.5	1.94	1.25	31	11	M3	3.4	M3-6	6	
	S5M	100	10	65	26	6	5.5	3.14	2.00	51	17	M4	4.5	M4-10		
		150	15		32						22					
		250	25		42						32					
	S8M	150	15	104	34	8	6.5	4.72	3.00	84	23	M5	5.5	M5-12	8	
		250	25		44						33					
		300	30		50						38					
		400	40		60						48					
	MA3	070	7	39	20	4	3.5	1.8	1.1	31	13	M3	3.4	M3-6	6	
		100	10		24						16					
		150	15		29						21					
	MA5	100	10	65	26	6	5.5	2.9	1.7	51	17	M4	4.5	M4-10		
		150	15		32						22					
		250	25		42						32					
	MA8	150	15	104	34	8	6.5	4.3	2.8	84	23	M5	5.5	M5-12	8	
		200	20		39						28					
		250	25		44						33					
		400	40		60						48					
	T5	100	10	65	26	6	4.5	2.20	1.40	51	17	M4	4.5	M4-10	6	
		150	15		32						22					
		200	20		38						27					
		250	25		43						32					
	T10	150	15	130	34	8	6.5	4.30	2.70	111	23	M5	5.5	M5-12	8	
		200	20		40						28					
		250	25		44						33					
		300	30		50						38					
		400	40		60						48					
		500	50		70						58					
	AT5	150	15	65	32	6	4.5	2.6	1.40	51	22	M4	4.5	M4-10	6	
	AT10	200	20	130	40	8	6.5	4.30	2.70	111	28	M5	5.5	M5-12	8	
		250	25		44						33					

Ce produit est conçu pour être compatible avec les courroies ouvertes (de type uréthane). Avant d'utiliser ce produit pour d'autres types de courroies, vérifier ses dimensions et l'épaisseur de l'envers des courroies.

Le profil des dents est compatible avec les courroies de distribution et les courroies ouvertes.

La cote A est prévue pour s'engrener avec 6 dents (fixation).

Ordering Example

Référence pièce		
Type	Type de courroie	Largeur nominale de la courroie
TBCK -	XL	025

■Caractéristiques : évite le serrage excessif de la courroie en plaçant les plaques supérieure et inférieure face à face.

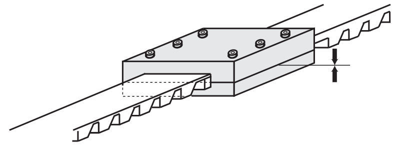

Plaques de fixation de courroie de distribution

Colliers de serrage en métal pour courroies de distribution - Anti-serrage excessif, position des trous configurable

■Caractéristiques : Plaques de serrage de courroie de distribution à position paramétrable des trous de montage.

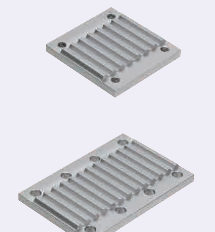

RoHS10

TBCF (denture de crémaillère uniquement)

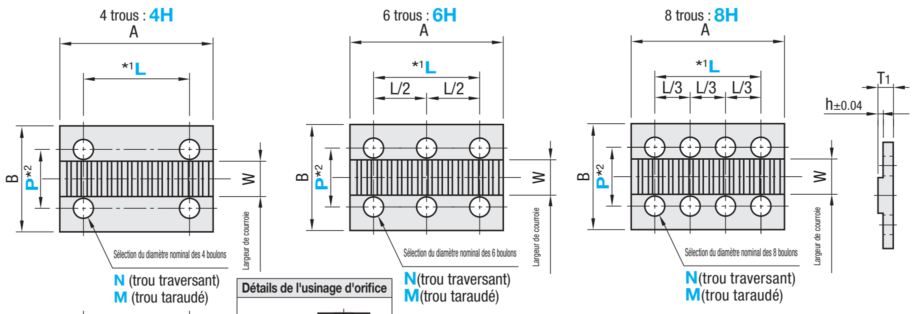

Détails de l'usinage d'orifice

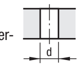

Vis Diamètre nominal	3	4	5
d	3.5	4.5	5.5

■Limites d'usinage

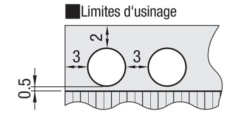

*1 Cote L : A≥L+M(d)+6L
(L/2, L/3)≥M(d)+3
*2 Cote P : B≥P+M(d)+4
P≥W+M(d)+1

M Matériau : EN AC-51400-T5 équiv.
S Traitement de surface : Anodisation claire

Les faces latérales et les trous des raccords en métal peuvent ne pas être en anodisé clair.
Pièces d'accouplement conçues pour une compression de 20% des matériaux de revêtement arrière de la courroie.

Référence pièce			Nombre de trous	Sélection		L (Incrément de 1mm)	P (Incrément de 0,5 mm)	W	A	B	T1	h	Prix du corps	Frais d'usinage des trous (+ prix du corps)		
Type	Type de courroie	Largeur nominale de la courroie		Spécifications des trous	Diamètre nominal									4H	6H	8H
TBCF	MXL	025	4H 6H 8H	N (trou traversant) M (Trou taraudé)	3	6~17	11	6.4	26	18	4	0.60				
		037			3		14~15	9.5		22						
		050			3, 4		17~19	12.7		26						
	XL	025			3 4 5	6~57	11~17	6.4	66	24	6	1.30				
		031					12~18	7.9		25						
		037					14~19	9.5		26						
		050					17~23	12.7		30						
	L	050				6~115	17~25	12.7	124	32	8	2.05				
		075					24~31	19.1		38						
		100					30~39	25.4		46						
		150					43~51	38.1		58						
	H	075				6~156	24~31	19.1	165	38	10	2.55				
		100					30~39	25.4		46						
		150					43~51	38.1		58						
		200					55~63	50.8		70						
	S2M	040			3	6~17	8~9	4	26	16	4	0.90				
		060			3		10~11	6		18						
		100			3, 4		14~17	10		24						
	S3M	060			3	6~30	10~11	6	39	18		1.25				
		100			3		14~15	10		22						
		150			3, 4		19~21	15		28						
	S5M	100			3 4 5	6~56	14~19	10	65	26	6	2.00				
		150					19~25	15		32						
		250					29~35	25		42						
	S8M	150				6~95	19~27	15	104	34	8	3.00				
		250					29~37	25		44						
		300					34~43	30		50						
		400					44~53	40		60						
	MA3	070				6~30	11~13	7	39	20	4	1.1				
		100					14~17	10		24						
		150					19~22	15		29						
	MA5	100				6~56	14~19	10	65	26	6	1.7				
		150					19~25	15		32						
		250					29~35	25		42						
	MA8	150				6~95	19~27	15	104	34	8	2.8				
		200					24~32	20		39						
		250					29~38	25		45						
		400					44~53	40		60						
	T5	100				6~56	14~19	10	65	26	6	1.40				
		150					19~25	15		32						
		200					24~31	20		38						
		250					29~36	25		43						
	T10	150				6~121	19~27	15	130	34	8	2.70				
		200					24~33	20		40						
		250					29~37	25		44						
		300					34~43	30		50						
		400					44~53	40		60						
		500					54~63	50		70						
	AT5	100				6~56	14~19	10	65	26	6	1.40				
		150					19~25	15		32						
	AT10	150				6~121	19~27	15	130	34	8	2.70				
		200					24~33	20		40						
		250					29~37	25		44						

Les fixations en métal de type S□M peuvent être utilisées avec une courroie de type P□M.
Le profil des dents est compatible avec les courroies de distribution et les courroies ouvertes.
Lors de la sélection du nombre de trous 8H, spécifier la cote L en multiples de 3.
Lors de la sélection des cotes L, P, s'assurer qu'elles remplissent les conditions décrites dans les notes * 1 ou * 2 en bas à droite du schéma.

Ordering Example

Référence pièce				Nombre de trous		Spécifications des trous, diam. nominal		L		P
Type	Type de courroie	Largeur nominale de la courroie	-		-		-		-	
TBCF -	S5M	250	-	4H	-	M4	-	L48	-	P31.5

Alterations

Référence pièce	-	Nombre de trous	-	Spécifications des trous, diam. nominal	-	L	-	P	-	(AC, BC)
TBCF-S5M150	-	6H	-	M4		- L30	-	P22	-	AC45

Modifications	Découpe cote A	Découpe cote B
Code	AC	BC
Spéc.	Découpe la dimension A en incréments de 1mm. 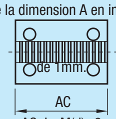 AC≥L+M(d)+6	Découpe la dimension B en incréments de 1mm: 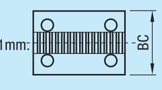 BC≥P+M(d)+4