Butée mécanique MechaLock

Standard (fonction de centrage)

Caractéristiques : plusieurs options de taille, de matériaux et de traitements de surface sont offertes. La fonction de centrage est incluse. C'est la butée mécanique la plus largement utilisée.

RoHS

MLM
MLMB (oxydé noir)
MLMP (placage autocatalytique au nickel)
MLHS (acier inoxydable)

Type	Corps principal	
	M Matériau	S Traitement de surface
MLM	EN 1.1191 équiv.	-
MLMB		Revêtement oxydé noir
MLMP		Placage autocatalytique au nickel
MLHS	EN 1.4301 équiv.	-

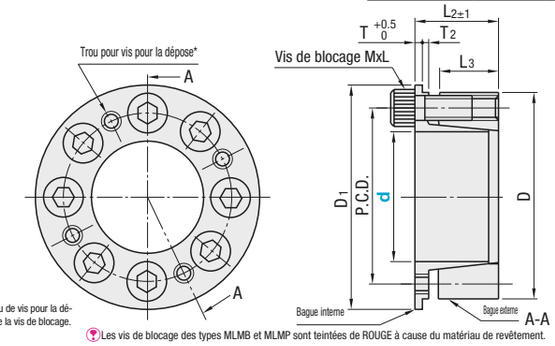

* Le diamètre du filetage du trou de vis pour la dépose est le même que celui de la vis de blocage.

Les vis de blocage des types MLMB et MLMP sont teintées de ROUGE à cause du matériau de revêtement.

Référence pièce Type	d	D	D1	P.C.D.	L2	L3	T	T2	Vis de verrouillage MxL	Vis de verrouillage Qté	Prix unitaire MLM	MLMB	MLMP	MLHS
MLM MLMB (Oxydé noir) MLMP (placage autocatalytique au nickel) MLHS (acier inoxydable)	5	16	18.5	11.7	13	8	1.8	1.2	M3x10	4				
	6	19	21.5	14	14.3	9	2.0	1.3	M4x12					
	8	21	23.5	15.4	14.6	9.3	2.0	1.3						
	10	23	25.5	17.5	14.8	9.5								
	11	24	26.5	18.4	15.8									
	12	26	28.5	20.2	18.0	10.5								
	14	28	30.5	22.2				1.5		6				
	15	29	31.5	23.2	19.0	11.5								
	16	30	33.0	24.2	19.6	12.0	2.5	1.6	M4x15					
	17	31	33.5	25.2	20.1	12.5				8				
	18	32	34.5	26.2										
	19	33	35.5	27.2										
	20	38	42.0	30.8	24.1	15.3	3.0	1.8	M5x18					
	22	40	44.0	32.8										
	24	42	46.0	34.8	25.1	16.3								
	25	43	47.0	35.8	26.1	17.3								
	28	46	50.0	38.8	26.6		3.5			10				
	30	48	52.0	40.8										
	32	50	54.0	42.8	27.6	18.3								
	35	57	62.0	48.4	30.0	19.5	4.0	2.0	M6x20	8				
	38	60	65.0	51.4	30.5	20.0				10				
	40	62	67.0	53.4	31.0	20.5								
	42	64	69.0	55.4										
	45	67	72.0	58.4	31.5	21.0								
	48	70	75.0	61.4	32.0		4.5			12				
	50	72	77.0	63.4	32.5	21.5				14				
	55	77	83.0	68.4										
	60	82	87.0	73.4	33.5	22.0	5.0			15		-		-
	65	87	92.0	78.4										
	70	97	103.0	86.2	36.1	24.0			M8x25	14				

Ordering Example Référence pièce **MLM35**

Caractéristiques

① Avec l'avant-trou sur l'embase de la bague intérieure, le serrage de la vis de blocage fait pression sur le D.I. du moyeu. Cela génère un effet contrôlant l'instabilité sur l'extrémité et le D.E. du moyeu (effet de centrage).
② Réglage de la phase et positionnement libres.
③ Pas de mouvement du moyeu en direction de l'axe lorsqu'il est serré avec une vis de blocage.
④ Pas de jeu après le serrage.

Rugosité de surface et tolérance de l'arbre et du moyeu recommandées

D.E. de l'arbre	h7(g6)	Ra1.6 ou moins
D.I. du moyeu	H7	Ra3.2 ou moins

Charge admissible appliquée à la butée mécanique

Pour les étapes de conception, voir P.1489.

kgf=Nx0.101972

Type d	MLM, MLMB Couple max. admissible (N · m)	Poussée axiale admissible (kN)	Serrage de la vis (N · m) MLM	MLMB	MLMP Couple max. admissible (N · m)	Poussée axiale admissible (kN)	Serrage de la vis (N · m)	MLHS Couple max. admissible (N · m)	Poussée axiale admissible (kN)	Serrage de la vis (N · m)	Masse (g)
5	7	2.8	1.9	1.6	4.6	1.84	1.9	2.8	1.13	0.88	18
6	14	4.67			10.7	2.49		7.8	2.54		26
8	22	5.6			16.6	4.1		10.7	2.64		35
10	25	5.6			19.6	3.9		12.7	2.55		40
11	30	5.6			22.5	4.0		14.7	2.64		45
12	50	8.41			36.2	5.9		24.5			53
14	65	9.46	3.9	3.2	50.9	7.2	3.9	28.4	4.02	2.7	61
15	70	9.46			54.8			30.4			66
16	75	9.46			58.8	7.3		32.3			75
17	110	12.6			76.4			46.1			75
18	115	12.6			80.3	8.9		49.0	5.39		80
19	120	12.6			85.2			51.9			81
20	220	21.6			183.0	18.3		121.6	12.16		144
22	290	26			201.0			133.4	12.06		165
24	320	26			252.0	21.0		146.1	12.16		180
25	350	27.2	8.8	7.5	264.0	21.1	8.8	153.0		5.6	188
28	380	27			295.0			213.8	15.20		195
30	410	27			396.0	26.4		229.5	15.30		208
32	440	27			423.0			244.2	15.20		219
35	720	41.1			548.0	31.3		301.1	17.16		325
38	770	40.2			741.0	39.0		409.0			362
40	810	40.2			779.0			430.6	21.48		380
42	850	40.2			823.0	39.2		452.2		9.6	405
45	1200	52.9	15.7	12.7	882.0		15.7	484.6			435
48	1200	48.2			1117.0	46.5		620.9	25.80		460
50	1500	56.3			1362.0	54.4		754.3	30.11		485
55	1600	56.3			1512.0	55.0					520
60	1900	60.3			1768.0	58.9		-	-	-	560
65	2000	60.3			1915.0						610
70	3400	94.8	37.3	31.0	2920.0	83.6	37.3				845

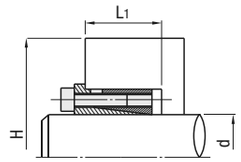

Rigidité de l'arbre et du moyeu

Pour les étapes de conception, voir P.1489.

kgf/mm²=MPax0.101972

d	MLM, MLMB Arbre Pression de la surface latérale MPa	Pression de la surface latérale du moyeu MPa	H D.E. min. du moyeu (Contrainte du point de rupture du matériau du moyeu [MPa]) 206 EN-JL 1060 équiv. EN 1.0038 équiv. EN 1.0301 équiv.	294 EN-JS 1040 équiv. EN 1.1181 équiv.	392 EN-JS 1060 équiv. EN 1.1203 équiv.	Profondeur d'usinage du moyeu L1	MLMP Arbre Pression de la surface latérale MPa	Pression de la surface latérale du moyeu MPa	H D.E. min. du moyeu (Contrainte du point de rupture du matériau du moyeu [MPa]) 206 EN 1.4301 équiv. EN 1.0038 équiv. EN 1.0301 équiv.	294 EN 1.1181 équiv.	392 EN 1.4000 équiv. EN 1.1203 équiv.	Profondeur d'usinage du moyeu L1	MLHS Arbre Pression de la surface latérale MPa	Pression de la surface latérale du moyeu MPa	H D.E. min. du moyeu (Contrainte du point de rupture du matériau du moyeu [MPa]) 206 EN 1.4301 équiv. EN 1.0038 équiv. EN 1.0301 équiv.	294 EN 1.1181 équiv.	392 EN 1.4000 équiv. EN 1.1203 équiv.	Profondeur d'usinage du moyeu L1
5	249	81	25	22	20	13	217	51	21	20	19	13	175	42.0	20	19	18	13
6	318	102	33	28	25	14	258	59	26	24	23	14	251	58.0	26	24	22	14
8	239	107	38	31	28	15	244	92	35	29	27	15	196	62.6	28	26.0	25.5	15
10	186	96	39	33	30	16	192	77		31	29	16	153	55.9	29	27.5	27.5	16
11	170	92	39	34	31		174	73	36		30		139	53.6	30	28.5	28.5	
12	233	115	49	40	36	17	239	91	43	36	33	17	191	67.1	35	32.0	30.5	17
14	225	120	55	44	39		204	84	44	38	35		164	62.3	36	34.0	32.5	
15	186	106	52	43	39	18	205	90	47	40	37	18	136	55.0	37		33.5	18
16	166	98	51	43	39		193	87	48	41	38		121	50.9	38	35.0	35.0	
17	197	121	61	49	43	19	205	97	53	44	40	19	144	63.1	40	37.0	36.0	19
18	186	118	62	49	44		166	93	54	45	41		136	61.2				
19	177	114	62	50	45		184	91	55	46	42		129	59.2	42	39.0	38.0	
20	234	139	87	64	56	23	213	97	64	54	49	23	165	69.8	51	47.0	44.0	23
22	256	159	112	74	62		193	92	65	56	51		150	66.3	53	49.0	46.0	
24	217	142	98	72	62	24	121	105	74	61	56	24	128	59.2	54	50.0	48.0	24
25	216	137	96	72	62	25	212	102	75	62	57	25	122	54.5		51.0	49.0	25
28	192	127	95	74	65		212	107	82	68	61		136	63.7	60	55.0	53.0	
30	179	122	95	75	67		198	102	86	69	63		127	61.1	62	57.0	55.0	
32	156	110	91	75	67	26	192	103	87	73	66	26	110	55.4	63	59.0	57.0	26
35	204	138	129	95	83	28	207	105	100	83	75	28	107	51.4	72	67.0	67.0	28
38	178	125	122	95	84		208	110	109	89	80		119	59.5	79	73.0	70.0	
40	164	118	119	95	85	29	202		113	92	83	29	110	56.2	80	74.0	72.0	29
42	156	114	120	97	87		192	106	114	94	85		105	54.4	82	76.0	74.0	
45	186	140	154	113	98	30	184	104	117	97	88	30	95	50.8	85	79.0	77.0	30
48	159	123	140	110	97		206	118	135	108	96		107	58.4	91	84.0	81.0	
50	173	136	160	119	104		202	119	140	111	99		116	64.6	97	88.0	84.0	
55	158	127	159	123	108	31	185	106	137	113	102	31	-	-	-	-	-	-
60	150	125	166	130	115		176	104	143	119	108							
65	139	118	167	134	119		163	98	146	124	113							
70	187	152	250	172	147	34	206	119	188	150	133	34						