Goupilles de positionnement - Grande tête plate en acier inoxydable à dureté élevée

À ajustement forcé/Taraudée/Filetée

Caractéristiques : grande tête plate, chaque dimension étant configurable. Nous avons réduit considérablement le prix par rapport aux produits traditionnels.

Matériau	Dureté	Ajustement forcé m6	Ajustement forcé p6	Taraudée g6	Filetée g6
Acier inoxydable à dureté élevée	35HRC~	AFPDC	AFPDPC	AFPDTC	AFPFNA

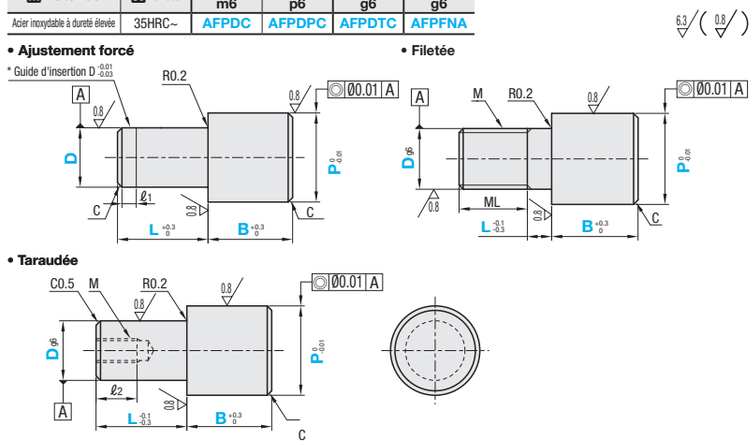

À ajustement forcé

Référence Type	D	Tolérance dim. d m6	Tolérance dim. d p6	P Incrément de 0.01mm	L Incrément de 1mm	B Incrément de 0.1mm	ℓ1	C	Prix unitaire AFPDC AFPDPC
AFPDC (m6) AFPDPC (p6)	2	+0.008 +0.002	+0.012 +0.006	2.50~8.00	3~16	2.0~15.0	0	0.5	
	3			3.50~8.00			1		
	4	+0.012 +0.004	+0.02 +0.012	4.50~8.00				1	
	5			5.50~8.00					
	6			6.50~10.00					
	8	+0.015 +0.006	+0.024 +0.015	8.50~10.00					

Lorsque L=3, C=0.5, ℓ1=1.

Taraudée

Référence Type	D	Tolérance g6 dim. D	P Incrément de 0.01mm	L Incrément de 1mm	B Incrément de 0.1mm	M (normal)	* Couple de serrage recommandé N·cm	ℓ2	C	Prix unitaire AFPDTC
AFPDTC	6	-0.004 -0.012	6.50~10.00	6~16	2.0~15.0	M3	147	5	1	
	8	-0.005 -0.014	8.50~10.00	8~16		M4	333	6	1.5	

Noter la résistance de la partie sous la tête. P.1566 Vérifier la profondeur de l'avant-trou P.1566. Les orifices peuvent être traversants.
* Le couple de serrage (de référence) doit être compris dans le niveau de résistance indiqué dans les données techniques P.2297 (10.9). Ne s'applique pas lors de l'utilisation de matériaux de verrouillage ou de rondelles freins.

Filetée

Référence Type	D	Tolérance g6 dim. D	P Incrément de 0.01mm	L Incrément de 1mm	B Incrément de 0.1mm	C	M (normal)	* Couple de serrage recommandé N·cm	ML	Prix unitaire AFPFNA
AFPFNA	3	-0.002 -0.008	3.50~8.00	3~10	2.0~15.0	0.5	M3	147	4.5	
	4	-0.004 -0.012	4.50~8.00			1	M4	333	6	
	5		5.50~8.00				M5	676	7.5	
	6		6.50~10.00				M6	1156	9	
	8	-0.005 -0.014	8.50~10.00	4~10			M8	2803	12	

Lorsque L=3, C=0.5, ℓ1=1.
* Le couple de serrage (de référence) doit être compris dans le niveau de résistance indiqué dans les données techniques P.2297 (10.9). Ne s'applique pas lors de l'utilisation de matériaux de verrouillage ou de rondelles freins.

Ordering Example

	Référence	D		P		L		B
Ajustement forcé	AFPDC	6	-	P8.97	-	L12	-	B3.5
Taraudée	AFPDTC	8	-	P9.25	-	L15	-	B8.6
Filetée	AFPFNA	5	-	P7.80	-	L8	-	B4.0

Alterations

Référence	-	P	-	L	-	B	-	(CN, RAC, LAC)
AFPDTC6	-	P8.00	-	L9	-	B5.0	-	CN

Modifications	Taille de C chanfreiné	Usinage de six pans creux	Usinage d'un orifice pour clé
Code	CN	RAC	LAC
Spéc.	C0.5 ou inf. Fait passer le chanfreinage C sur 0.5 max. à la dimension P. ⊗Ne s'applique pas à la dimension D.	Usine six pans creux. Code de commande RAC	Usine les orifices pour clé. Code de commande LAC

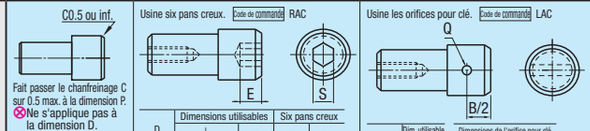

D	Dimensions utilisables L (Taraudée uniquement)	B	Six pans creux E	S
6	10~	8.0~	2	3
8	10~	12.5~	2.5	4

⊗La combinaison avec LAC n'est pas disponible.

D	Dim. utilisable B	Dimensions de l'orifice pour clé P	Q
6	8.0~	6.50~10.00	2
8	9.0~		

⊗La combinaison avec RAC n'est pas disponible.

Goupilles de positionnement - Petite tête conique/Sphère conique droite en acier inoxydable à dureté élevée

À ajustement forcé/Taraudée

Caractéristiques : jusqu'à 500 pièces à petite tête conique/de différents types droits peuvent être livrées dans les 7 jours. Le type droit possède maintenant un guide d'insertion.

Matériau	Dureté	Forme de goupille	Ajustement forcé m6	Ajustement forcé p6	Taraudée g6
Acier inoxydable à dureté élevée	35HRC~	Ronde	AFPSA	AFPSPA	AFPSTA
		En diamant	AFPSD	AFPSPD	AFPSTD

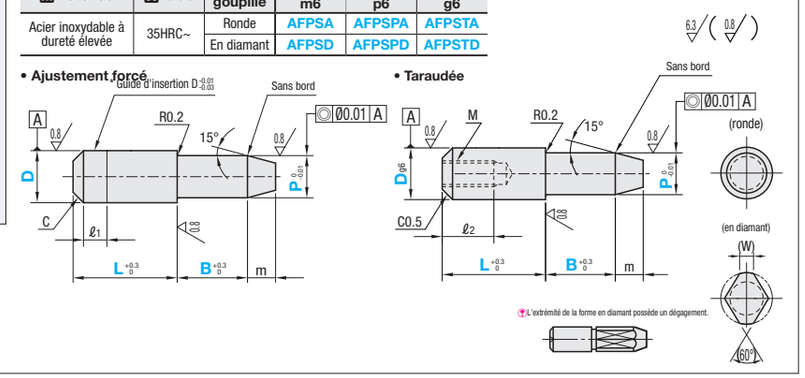

Sélection de la tolérance

D	m6	p6	g6
3	+0.008 +0.002	+0.012 +0.006	-0.002 -0.008
4~6	+0.012 +0.004	+0.02 +0.012	-0.004 -0.012
8,10	+0.015 +0.006	+0.024 +0.015	-0.005 -0.014

A ajustement forcé

Référence Type	D	P Incrément de 0.01mm	L Incrément de 1mm	B Incrément de 0.1mm	C	m	ℓ1	(W)	Prix unitaire Forme ronde AFPSA AFPSPA	Prix unitaire Forme en diamant AFPSD AFPSPD
<Ronde> AFPSA (m6) AFPSPA (p6)	3	1.00(2.00)~ 3.00	3(4)~10	2.0~10.0	0.5	0.5	1	1		
	4	2.00~ 4.00			1	1				
	5	2.00~ 5.00				2		1.2		
<En diamant> AFPSD (m6) AFPSPD (p6)	6	2.00~ 6.00		2.0~12.0				1.5		
	8	2.00(3.00)~ 8.00		2.0~15.0		3		1.8		
	10	6.00~10.00	4(5)~10	2.0~20.0				2.2		

La dimension P entre ( ) s'applique à la forme en diamant

Taraudée

Référence Type	D	P Incrément de 0.01mm	L Incrément de 1mm	B Incrément de 0.1mm	m	(W)	M (normal)	* Couple de serrage recommandé N·cm	ℓ2	Prix unitaire Forme ronde AFPSTA	Prix unitaire Forme en diamant AFPSTD
AFPSTA (Ronde) AFPSTD (En diamant)	6	4.00~ 6.00	8(9)~12	2.0~12.0	2	1.5	M3	147	5		
	8	6.00~ 8.00	11(12)~16	2.0~15.0	3	1.8	M4	333	6		
	10	7.00~10.00	11(12)~20	3.0~20.0		2.2	M5	676	8		

La dimension L entre ( ) s'applique à la forme en diamant. Noter la résistance de la partie sous la tête. P.1566 Vérifier la profondeur de l'avant-trou P.1566. Les orifices peuvent être traversants.
* Le couple de serrage (de référence) doit être compris dans le niveau de résistance indiqué dans les données techniques P.2297 (10.9). Ne s'applique pas lors de l'utilisation de matériaux de verrouillage ou de rondelles freins.

Ordering Example

Référence		-	P	-	L	-	B
Type	D						
AFPSA	8	-	P6.01	-	L8	-	B5.3

Matériau	Dureté	Forme	Type Ajustement forcé	Type Taraudée
Acier inoxydable à dureté élevée	35HRC~	Conique	ALPSTA	ALPSTTA
		Sphérique	ALPSQA	ALPSQTA

D-2EtanA≥0.73 (diamètre de la pointe Ø0.73 ou plus)
Référence : tan15°≈0.267 tan30°≈0.577 tan45°≈1 tan60°≈1.732

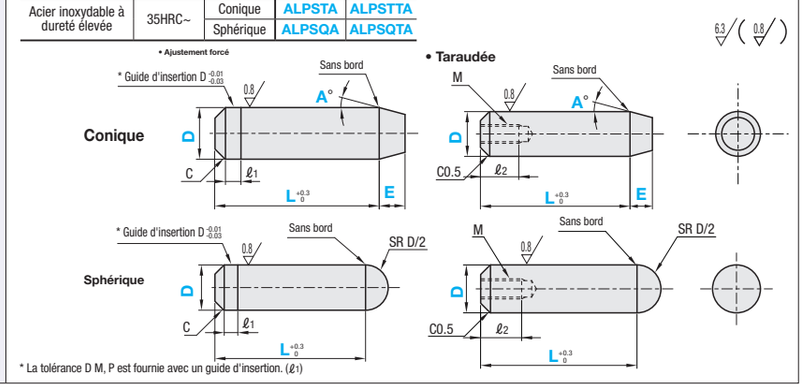

* La tolérance D M, P est fournie avec un guide d'insertion. (ℓ1)

A ajustement forcé

Référence Type	Tol. D	D	L Incrément de 0.1mm	E (type conique uniquement) Incrément de 0.1mm	Sélection A	C	ℓ1	Prix unitaire Conique ALPSTA	Prix unitaire Sphérique ALPSQA
ALPSTA (conique) ALPSQA (sphérique)	M (m6) P (p6) G (g6) H (h7)	3	3.0~40.0	0.5~10.0	15 30 45 60	0.5	1		
		4				1			
		5							
		6							
		8							
		10							

Taraudée

Référence Type	Tol. D	D	L Incrément de 0.1mm	E (type conique uniquement) Incrément de 0.1mm	Sélection A	M (normal)	* Couple de serrage recommandé N·cm	ℓ2	Prix unitaire Conique ALPSTTA	Prix unitaire Sphérique ALPSQTA
ALPSTTA (conique) ALPSQTA (sphérique)	M (m6) P (p6) G (g6) H (h7)	6	10.0~40.0	0.5~10.0	15 30 45 60	M3	147	5		
		8	15.0~40.0			M4	333	6		
		10				M5	676	8		

*Le couple de serrage (de référence) doit être compris dans le niveau de résistance indiqué dans les données techniques P. 2297 (10.9). Ne s'applique pas lors de l'utilisation de matériaux de verrouillage ou de rondelles freins.

Ordering Example

Référence			-	L	-	E	-	A
Type	Tol. D	D						
ALPSTA	M	6	-	L14.0	-	E2.5	-	A30