Glissières
En forme de V/plaque

■**Caractéristiques :** peut être utilisé comme guide ou récepteur de pièces rondes.

■Type en V

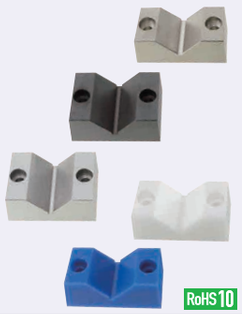

Type	M Matériau	H Dureté	S Traitement de surface
WGVA	EN 1.1191 équiv.	-	-
WGVB		-	Oxydé noir
WGVM			Placage autocatalytique au nickel
WGVH		40HRC~	Oxydé noir
WGVR			Placage autocatalytique au nickel
WGVJ	Polyacétal	-	-
WGVN	MC Nylon	-	-

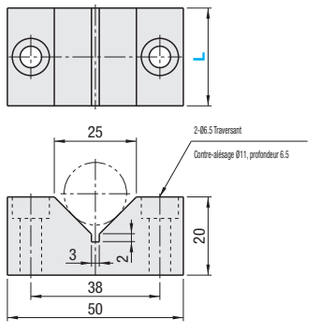

Possibilité de recevoir des pôles ronds de Ø5 à Ø30.

Référence pièce		Prix unitaire						
Type	Sélection L	WGVA	WGVB	WGVM	WGVH	WGVR	WGVJ	WGVN
WGVA WGVB WGVM WGVH WGVR WGVJ WGVN	25							
	35							

Ordering Example — Référence pièce: WGVA25, WGVJ35

Example

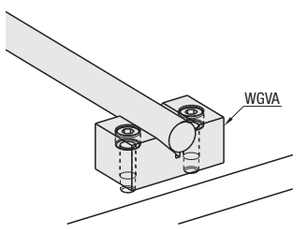

■Type à plaque

Type	M Matériau	S Traitement de surface
WGTB	EN 1.1191 équiv.	Oxydé noir
WGTM		Placage autocatalytique au nickel
WGTJ	Polyacétal	-

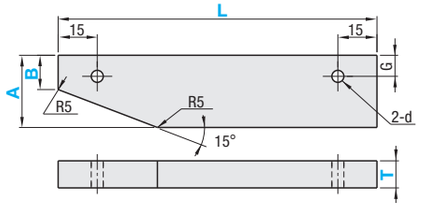

Référence pièce		B Incrément de 1mm	L Incrément de 10 mm	Sélection T	G	d	Prix unitaire		
Type	A						WGTB	WGTM	WGTJ
WGTB WGTM WGTJ	16	8~12	50~200	5	6	4.5			
	19								
	22	11~15	60~200	9	8	5.5			
	25								
	32	14~25	80~200	12	10	6.5			

Ordering Example — Référence pièce - B - L - T: WGTB16 - B8 - L50 - T5

Alterations — Référence pièce - B - L - T - (CC, SHC): WGTB16 - B8 - L100 - T5 - CC

Modifications	Type à coupe des deux côtés	Trempage partiel
Spéc.	Effectue une coupe de manière symétrique. L≥minLx2	S'applique à WGTB et WGTM. (45 à 50HRC) Profondeur 0.5 à 1.5mm
Code	CC	SHC

Blocs en V
Standard, précision

■**Caractéristiques :** le niveau de précision du récepteur de pièce est contrôlé avant l'expédition.

■Blocs V standard

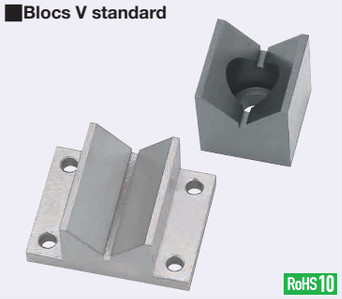

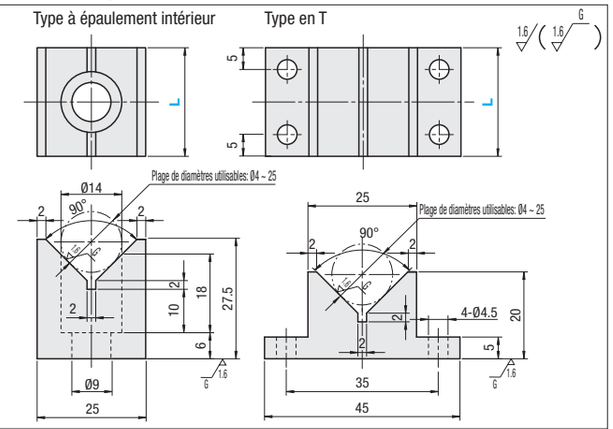

Type à épaulement intérieur	Type en T	M Matériau	H Dureté	S Traitement de surface
VBZ	VBT	EN 1.2510 équiv.	55~60HRC	-
VBZB	VBTB			Oxydé noir
VBZE	VBTE			Placage autocatalytique au nickel

Référence pièce			Prix unitaire					
Type		Sélection L	Type à épaulement intérieur			Type en T		
(type à épaulement intérieur)	(forme en T)		VBZ	VBZB	VBZE	VBT	VBTB	VBTE
VBZ VBZB VBZE	VBT VBTB VBTE	25						
		35						

■Blocs en V de précision

Type	M Matériau	H Dureté	S Traitement de surface
VZB	EN 1.2510 équiv.	HRC58~62	-
VZBB			Oxydé noir
VZBM			Placage autocatalytique au nickel

(Référence : calcul de la hauteur du centre H2)

$H_2=\sqrt{2x\frac{r}{2}}+h$

* Dimension de contrôle H_1
Pour VZB25, 26.57±0.02
Pour VZB38, 34.07±0.02
(Une pige de contrôle de Ø10±0.001 est utilisée.)

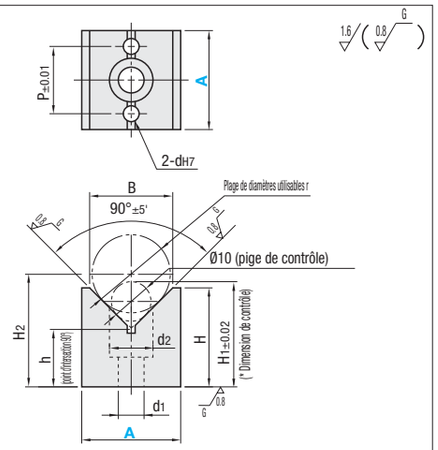

Référence pièce		B	H	h	d1	d2	P	dH7	Plage de diamètres utilisables r	Prix unitaire		
Type	A									VZB	VZBB	VZBM
VZB VZBB VZBM	25	21	25	14.5	6.5	11	17	4	4~25			
	38	32	38	22	9	14	28	5	5~38			

Ordering Example — Référence pièce: VBZ 25, VBTE 35, VZB 25, VZBM 38

Alterations — Référence pièce - (KC, DC): VBZ25 - KC

Example

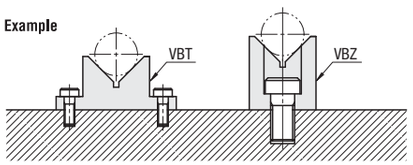

Modifications	Rainure	Trou pour broche
	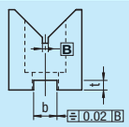	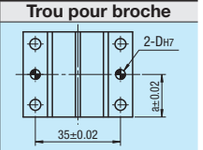
Code	KC	DC
Spéc.	Usine une rainure. Code de commande KC b=8±0.02 t=3+0.20 0	Usine des trous pour broche. Code de commande DC D=4 a=L/2 Ne s'applique pas au type contre-alésé.