Pinces à ressort
Petites, grandes

Colliers à ressort latéral/Fixations de l'embout

Caractéristiques : la force du ressort permet de serrer la pièce avec une force constante.

Petites

Type	Corps principal		Ressort
	M Matériau	S Traitement de surface	M Matériau
SPCPS	EN 1.1191 équiv.	Placage autocatalytique au nickel	JIS-SWP-A

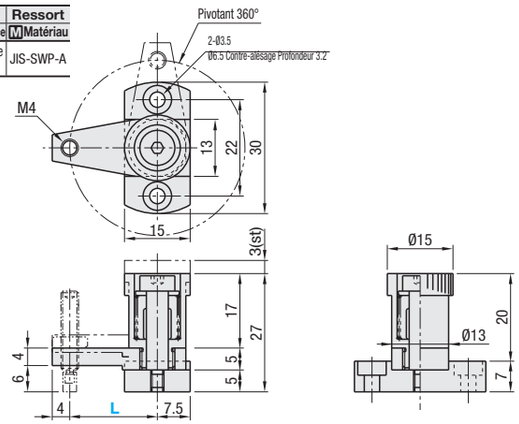

Référence pièce		Ressort	Force de serrage (N)				Prix unitaire
			S (charge légère)		H (charge lourde)		
Type	L		Min.	Max.	Min.	Max.	
SPCPS	20	S (charge légère) H (charge lourde)	2.0	2.6	3.0	3.6	
	30						

Grandes

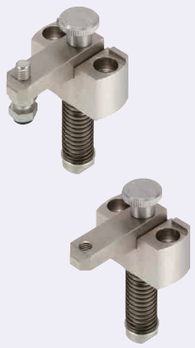

Type	Corps principal		Ressort
	M Matériau	S Traitement de surface	M Matériau
SPCPL	EN 1.1191 équiv.	Placage autocatalytique au nickel	JIS-SWP-A

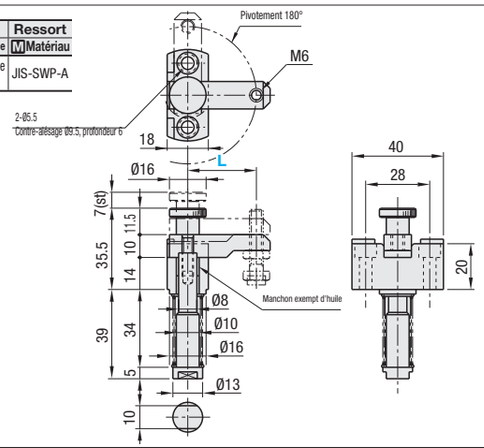

Référence pièce		Ressort	Force de serrage (N)				Prix unitaire
			S (charge légère)		H (charge lourde)		
Type	L		Min.	Max.	Min.	Max.	
SPCPL	30	S (charge légère) H (charge lourde)	3.0	5.1	5.0	8.5	
	40						
	50						
	60						

Ordering Example

Référence pièce			Ressort
Type	L	-	
SPCPS	20	-	S
SPCPL	50	-	H

Alterations

Référence pièce			Ressort		(SB)
Type	L	-		-	
SPCPS	30	-	H	-	SB

Modification	Code	Spéc.
Vis d'embout incluse	SB	Vis d'embout avec butée en uréthane fournie. SPCPS···USS4-15 (P.1721) SPCPL···SUST6-20 (P.1721)

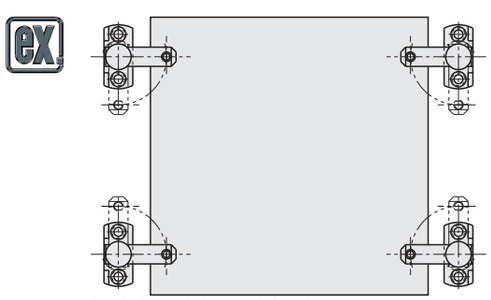

Serre la pièce par le dessus par la force du ressort.

Dispositifs de serrage à ressort latéraux

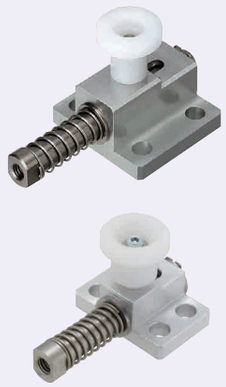

Outre les fixations d'embout illustrées ci-dessus (GP et GPF), des poussoirs en uréthane (USLH10 sur P.■ -1553) et des goupilles d'arrêt (BSTEH8 sur P.1719) peuvent être également fixés à l'embout des dispositifs de serrage à ressort latéraux.

Type		Corps principal		Axe		Ressort	Bouton
		M Matériau	S Traitement de surface	M Matériau	S Traitement de surface	M Matériau	M Matériau
Charge légère	GPL	Alliage d'aluminium	Anodisé clair	EN 1.1191 équiv.	Placage autocatalytique au nickel	EN 1.4301 (WPB) équiv.	Polyacétal
Charge lourde	GPH						
Charge extra-lourde	GPX						

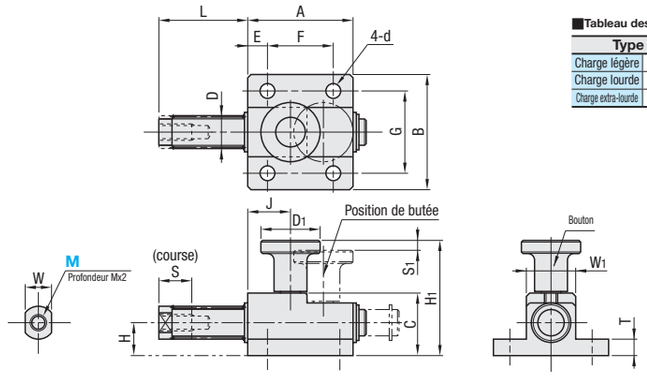

Tableau des charges Unité(N)

Type		Min.	Max.
Charge légère	GPL	0.6	2.5
Charge lourde	GPH	0.9	3.8
Charge extra-lourde	GPX	1.4	5.9

kgf=Nx0.101972

Déplacer le bouton sur la position de butée inférieure (niveau le plus bas) pour empêcher tout mouvement de l'axe.

Référence pièce		S	Broche				Corps principal								Bouton					Prix unitaire
Type	M (normal)		D	L	W	H	A	B	C	T	G	E	F	d	S_1	H_1	J	D_1	W_1	
GPL GPH GPX	4	6	8	22	6	5	18	26	11.5	4	18	4	10	4.5	1.5	24.5	5.5	15	10	
	5	10	10	27	8	10	32	35	19	5	25	6	20	5.5	3	35	13	18	15	

Fixations d'embout

-Forme en V-

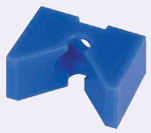

-Forme en V-

GP (forme en V)

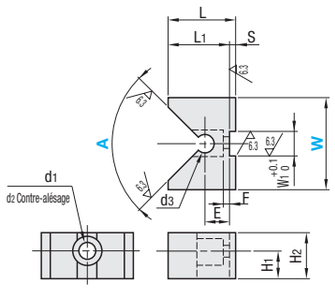

GPF (forme plate)

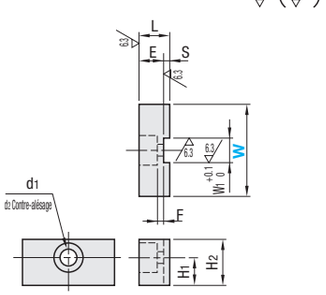

Concerne uniquement les dispositifs de serrage à ressort latéraux de taille M5 (GPL5, GPH5 et GPX5).

M Matériau : nylon MC

Forme en V

Référence pièce	A°	W	d_1	d_2	L	L_1	H_1	H_2	d_3	E	F	S	W_1	Prix unitaire
GP	90	20	5.5	9.5	18	16	9	15	6	8	2	2	8	
		30			22	20								
	120	20			15	13								
		30			18	16								

Forme plate

Référence pièce	W	d_1	d_2	L	H_1	H_2	E	F	S	W_1	Prix unitaire
GPF	20	5.5	9.5	10	9	15	8	2	2	8	
	30										

Ordering Example

Référence pièce		A		W
GPH5				
GP	-	90	-	30
GPF			-	20

Example

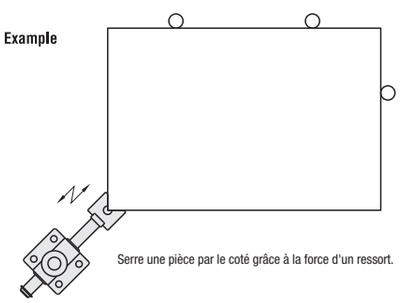

Serre une pièce par le coté grâce à la force d'un ressort.