Dispositifs de serrage à genouillère

Type pousser-tirer latéral avec sens de montage libre/horizontal (base à bride)

1N=0.101972kgf

Type pousser-tirer latéral, sens de montage libre

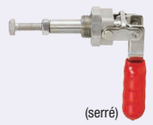

(serré)

Référence pièce	MC02-1	MC02-S1
Matériau du corps	EN 1.0038 équiv.	EN 1.4301 équiv. Matériau de l'arbre : EN 1.4005 équiv. Axe : EN 1.4006 équiv.
Traitement de surface	* Chrome trivalent	-
Course (mm)	20.34	
Force de serrage (N)	900	
Angle d'ouverture-fermeture de la poignée	180°	
Poids (g)	120	
Accessoire	Boulon en acier	Boulon en acier inoxydable
Prix unitaire		

* Arbre : placage nickel

Type pousser-tirer latéral, sens de montage libre

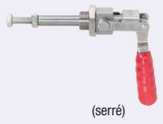

(serré)

Référence pièce	MC02-2	MC02-S2
Matériau du corps	EN 1.0038 équiv.	EN 1.4301 équiv. Matériau de l'arbre : EN 1.4005 équiv. Axe : EN 1.4006 équiv.
Traitement de surface	* Chrome trivalent	-
Course (mm)	40	
Force de serrage (N)	1470	
Angle d'ouverture-fermeture de la poignée	180°	
Poids (g)	280	
Accessoire	Boulon en acier	Boulon en acier inoxydable
Prix unitaire		

* Arbre : placage nickel

Type pousser-tirer latéral, sens de montage libre

(serré)

Référence pièce	MC02-3
Matériau du corps	EN 1.0038 équiv.
Traitement de surface	* Chrome trivalent
Course (mm)	66.7
Force de serrage (N)	3138
Angle d'ouverture-fermeture de la poignée	180°
Poids (g)	750
Accessoire	Boulon en acier
Prix unitaire	

* Arbre : placage nickel

MC02-1
MC02-S1 (acier inoxydable)

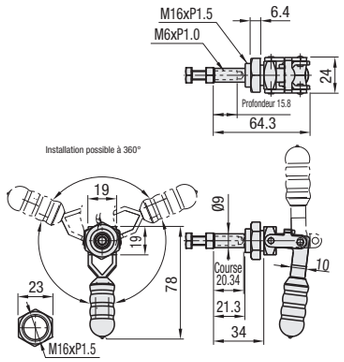

MC02-2
MC02-S2 (acier inoxydable)

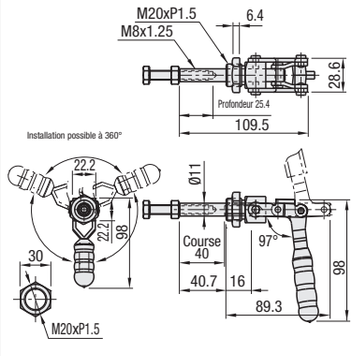

MC02-3

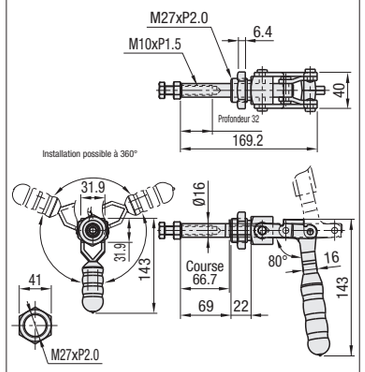

Horizontal (base à bride)

(serré)

Référence pièce	MC03-1	MC03-S1
Matériau du corps	EN 1.0038 équiv.	EN 1.4301 équiv.
Traitement de surface	* Chrome trivalent	-
Course (mm)	17	
Force de serrage (N)	450	
Angle d'ouverture-fermeture de la poignée	190°	
Poids (g)	50	
Accessoire	Boulon avec caoutchouc Matériau : NBR Dureté : Shore A70	* Boulon en acier inoxydable
Prix unitaire		

* Arbre : placage nickel

Horizontal (base à bride)

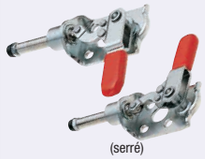

(serré)

Référence pièce	MC03-2	MC03-3
Matériau du corps	EN 1.0038 équiv.	
Traitement de surface	* Chrome trivalent	
Course (mm)	16	
Force de serrage (N)	500	
Angle d'ouverture-fermeture de la poignée	180°	
Poids (g)	65	
Accessoire	Boulon avec caoutchouc Matériau : NBR Dureté : Shore A70	
Prix unitaire		

* Arbre : placage nickel

MC03-1
MC03-S1 (acier inoxydable)

** Veuillez noter que le caoutchouc n'est pas fixé au boulon en acier inoxydable.

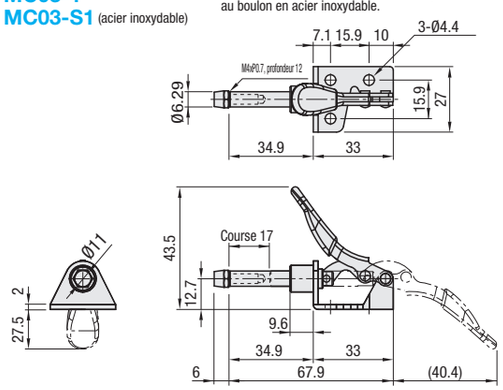

MC03-2
(rotation vers la droite)

(après serrage)

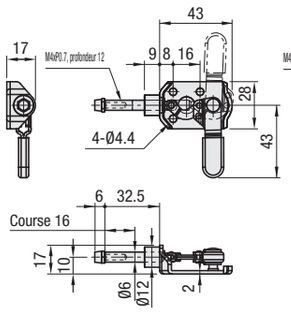

MC03-3
(rotation vers la gauche)

(après serrage)

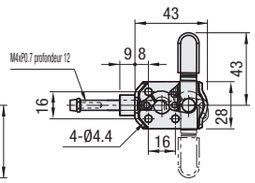

Ordering Example Référence pièce **MC02-1**

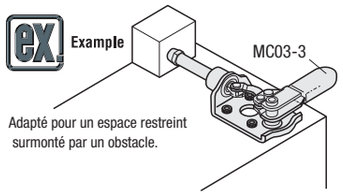

Dispositifs de serrage à genouillère

Poignée verticale, à abaisser (base à bride)

1N=0.101972kgf

Poignée verticale, à abaisser (base à bride)

(serré)

Référence pièce	MC04-1	MC04-S1
Matériau du corps	EN 1.0038 équiv.	EN 1.4301 équiv.
Traitement de surface	Galvanisation au zinc	-
Force de serrage (N)	441	
Poids (g)	60	
Angle d'ouverture-fermeture du bras	100°	
Angle d'ouverture-fermeture de la poignée	56°	
Accessoire	Boulon avec caoutchouc Matériau : NBR Dureté : Shore A70	* Acier inoxydable Boulon
Prix unitaire		

Poignée verticale, à abaisser (base à bride)

(serré)

Référence pièce	MC04-2	MC04-S2
Matériau du corps	EN 1.0038 équiv.	EN 1.4301 équiv.
Traitement de surface	Galvanisation au zinc	-
Force de serrage (N)	882	
Poids (g)	170	
Angle d'ouverture-fermeture du bras	95°	
Angle d'ouverture-fermeture de la poignée	60°	
Accessoire	Boulon avec caoutchouc Matériau : NBR Dureté : Shore A70	* Acier inoxydable Boulon
Prix unitaire		

Poignée verticale, à abaisser, embout soudé (base à bride)

(serré)

Référence pièce	MC04-5
Matériau du corps	EN 1.0038 équiv.
Traitement de surface	Galvanisation au zinc
Force de serrage (N)	2270
Poids (g)	340
Angle d'ouverture-fermeture du bras	100°
Angle d'ouverture-fermeture de la poignée	56°
Accessoire	Boulon avec caoutchouc Matériau : NBR Dureté : Shore A70
Prix unitaire	

MC04-1
MC04-S1 (acier inoxydable)

* Veuillez noter que le caoutchouc n'est pas fixé au boulon en acier inoxydable.

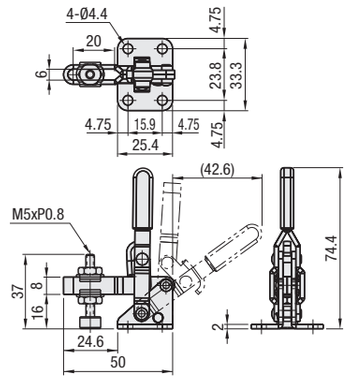

MC04-2
MC04-S2 (acier inoxydable)

* Veuillez noter que le caoutchouc n'est pas fixé au boulon en acier inoxydable.

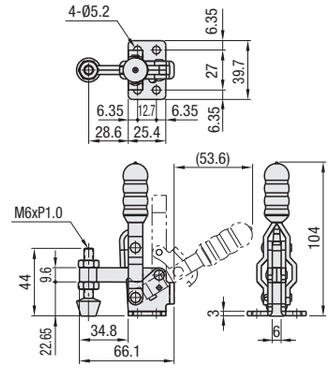

MC04-5

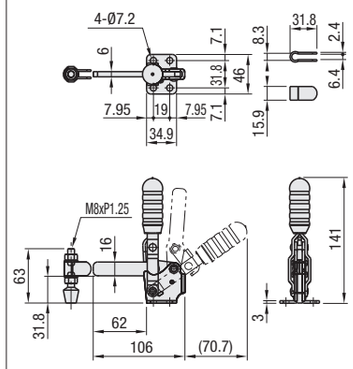

Poignée verticale, à abaisser (base à bride)

(serré)

Référence pièce	MC04-3	MC04-S3
Matériau du corps	EN 1.0038 équiv.	EN 1.4301 équiv.
Traitement de surface	Galvanisation au zinc	-
Force de serrage (N)	2205	
Poids (g)	355	
Angle d'ouverture-fermeture du bras	100°	
Angle d'ouverture-fermeture de la poignée	56°	
Accessoire	Boulon avec caoutchouc Matériau : NBR Dureté : Shore A70	* Boulon en acier inoxydable
Prix unitaire		

Poignée verticale, à abaisser (base à bride)

(serré)

Référence pièce	MC04-4
Matériau du corps	EN 1.0038 équiv.
Traitement de surface	Galvanisation au zinc
Force de serrage (N)	3332
Poids (g)	635
Angle d'ouverture-fermeture du bras	112°
Angle d'ouverture-fermeture de la poignée	61°
Accessoire	Boulon avec caoutchouc Matériau : NBR Dureté : Shore A70
Prix unitaire	

MC04-3
MC04-S3 (acier inoxydable)

* Veuillez noter que le caoutchouc n'est pas fixé au boulon en acier inoxydable.

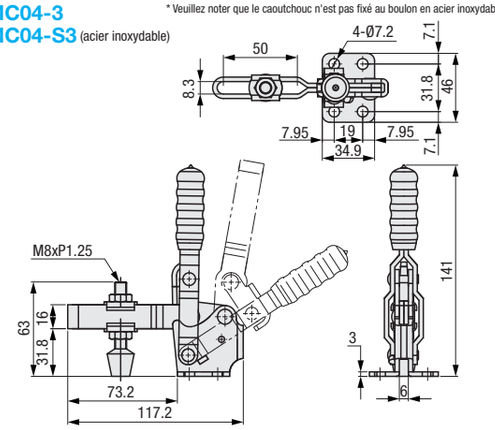

MC04-4

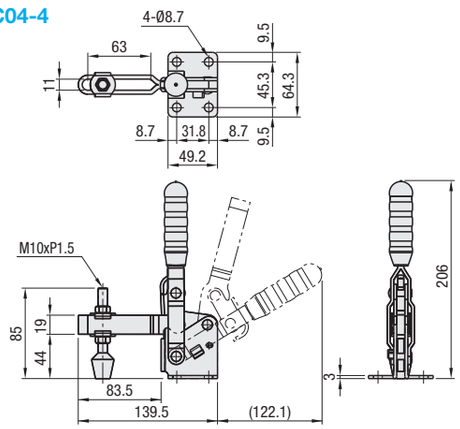

Ordering Example Référence pièce **MC04-1**