Dispositifs de serrage à genouillère

Poignée verticale, à abaisser, bras long (base droite)

1N=0.101972kgf

Poignée verticale, à abaisser, bras long (base droite)

(serré)

Référence pièce	MC04-1LS
Matériau du corps	EN 1.0038 équiv.
Traitement de surface	Galvanisation au zinc
Force de serrage (N)	186
Poids (g)	75
Angle d'ouverture-fermeture du bras	100SDgr
Angle d'ouverture-fermeture de la poignée	56SDgr
Accessoire	Boulon avec caoutchouc Matériau : NBR Dureté : Shore A70
Prix unitaire	

MC04-1LS

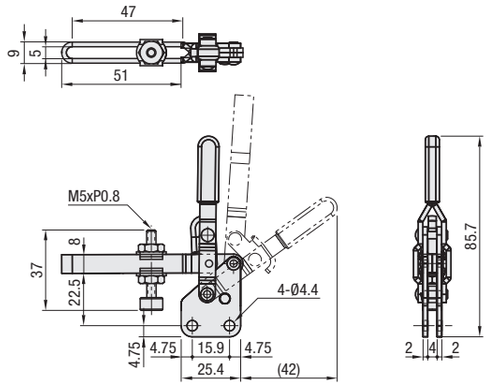

Poignée verticale, à abaisser, bras long (base droite)

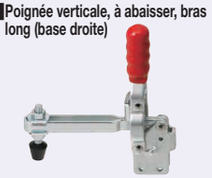

(serré)

Référence pièce	MC04-2LS
Matériau du corps	EN 1.0038 équiv.
Traitement de surface	Galvanisation au zinc
Force de serrage (N)	392
Poids (g)	175
Angle d'ouverture-fermeture du bras	95°
Angle d'ouverture-fermeture de la poignée	60°
Accessoire	Boulon avec caoutchouc Matériau : NBR Dureté : Shore A70
Prix unitaire	

MC04-2LS

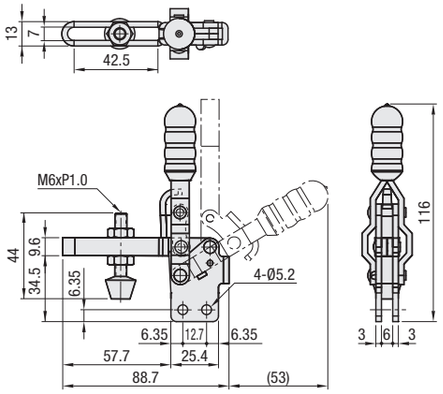

Poignée verticale, à abaisser, bras long (base droite)

(serré)

Référence pièce	MC04-3LS
Matériau du corps	EN 1.0038 équiv.
Traitement de surface	Galvanisation au zinc
Force de serrage (N)	784
Poids (g)	370
Angle d'ouverture-fermeture du bras	100°
Angle d'ouverture-fermeture de la poignée	56°
Accessoire	Boulon avec caoutchouc Matériau : NBR Dureté : Shore A70
Prix unitaire	

MC04-3LS

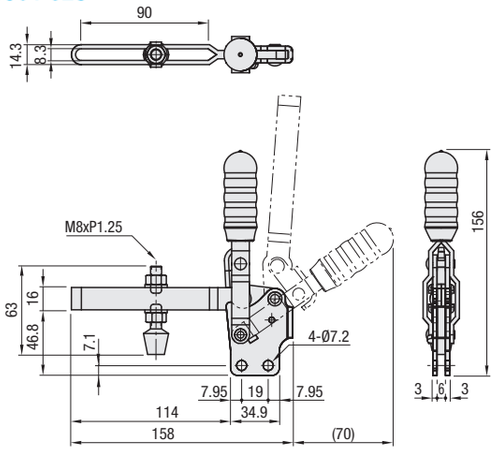

Poignée verticale, à abaisser, bras long (base droite)

(serré)

Référence pièce	MC04-4LS
Matériau du corps	EN 1.0038 équiv.
Traitement de surface	Galvanisation au zinc
Force de serrage (N)	1078
Poids (g)	815
Angle d'ouverture-fermeture du bras	112°
Angle d'ouverture-fermeture de la poignée	61°
Accessoire	Boulon avec caoutchouc Matériau : NBR Dureté : Shore A70
Prix unitaire	

MC04-4LS

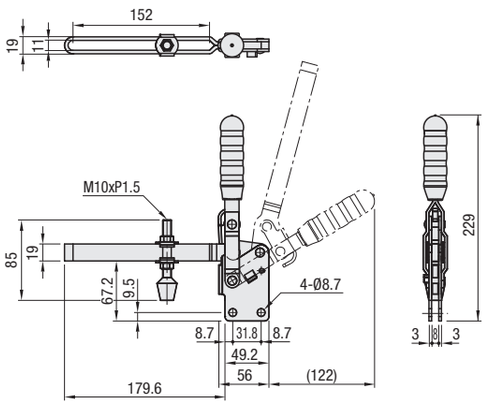

Ordering Example | Référence pièce | MC04-3LS

Dispositifs de serrage à genouillère

Poignée verticale, à abaisser (base à bride)

1N=0.101972kgf

Poignée verticale, à abaisser (base à bride)

(serré)

Référence pièce	MC04-6	MC04-S6
Matériau du corps	EN 1.0038 équiv.	EN 1.4301 équiv.
Traitement de surface	Galvanisation au zinc	-
Force de serrage (N)	294	
Poids (g)	40	
Angle d'ouverture-fermeture du bras	80°	
Angle d'ouverture-fermeture de la poignée	88°	
Accessoire	Boulon avec caoutchouc Matériau : NBR Dureté : Shore A70	Avec caoutchouc Boulon en acier inoxydable
Prix unitaire		

MC04-6
MC04-S6 (acier inoxydable)

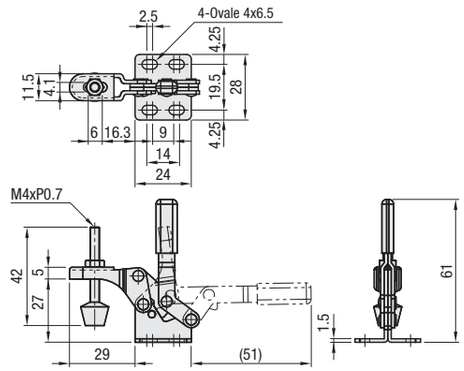

Poignée verticale, à abaisser (base à bride)

(serré)

Référence pièce	MC04-7	MC04-S7
Matériau du corps	EN 1.0038 équiv.	EN 1.4301 équiv.
Traitement de surface	Galvanisation au zinc	-
Force de serrage (N)	980	
Poids (g)	200	
Angle d'ouverture-fermeture du bras	120SDgr	
Angle d'ouverture-fermeture de la poignée	72SDgr	
Accessoire	Boulon en acier	Boulon en acier inoxydable
Prix unitaire		

MC04-7
MC04-S7 (acier inoxydable)

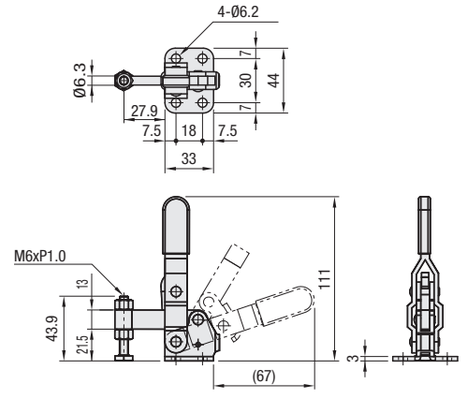

Poignée verticale, à abaisser (base à bride)

(serré)

Référence pièce	MC04-8	MC04-S8
Matériau du corps	EN 1.0038 équiv.	EN 1.4301 équiv.
Traitement de surface	Galvanisation au zinc	-
Force de serrage (N)	1470	
Poids (g)	370	
Angle d'ouverture-fermeture du bras	94SDgr	
Angle d'ouverture-fermeture de la poignée	54SDgr	
Accessoire	Boulon en acier	Boulon en acier inoxydable
Prix unitaire		

MC04-8
MC04-S8 (acier inoxydable)

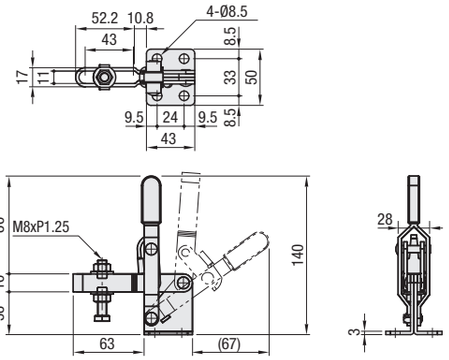

Poignée verticale, à abaisser (base à bride)

(serré)

Référence pièce	MC04-9
Matériau du corps	EN 1.0038 équiv.
Traitement de surface	Galvanisation au zinc
Force de serrage (N)	1960
Poids (g)	420
Angle d'ouverture-fermeture du bras	110SDgr
Angle d'ouverture-fermeture de la poignée	64SDgr
Accessoire	Boulon en acier
Prix unitaire	

MC04-9

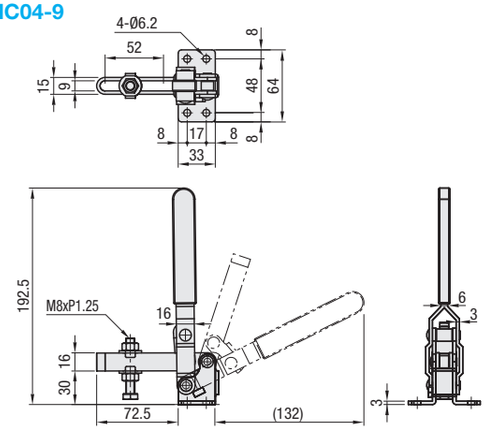

Ordering Example | Référence pièce | MC04-6