Dispositifs de serrage à genouillère/Fixations à deux ergots

Poignée verticale, à abaisser, à deux ergots (base à bride)/bras long (base à bride)

1N=0.101972kgf

Poignée verticale, à abaisser, bras long, à deux ergots (base à bride)

(serré)

Référence pièce	MC05-1
Matériau du corps	EN 1.0038 équiv.
Traitement de surface	Galvanisation au zinc
Force de serrage (N)	800~1500
Poids (g)	2000
Distance de déplacement droite-gauche (mm)	40~80
Distance de déplacement avant-arrière (mm)	60
Angle d'ouverture-fermeture du bras	140°
Angle d'ouverture-fermeture de la poignée	74°
Accessoire	Boulon avec caoutchouc Matériau : NBR Dureté : Shore A70
Prix unitaire	

Fixations à deux ergots

RoHS 10

Référence pièce	FTK
Matériau du corps	EN 1.0038 équiv.
Traitement de surface	Galvanisation au zinc
Poids (g)	550
Largeur min. de montage du bras de serrage à genouillère	Max. 22 Min. 16
Distance de déplacement droite-gauche (mm)	40~70
Distance de déplacement avant-arrière (mm)	17
Prix unitaire	

MC05-1

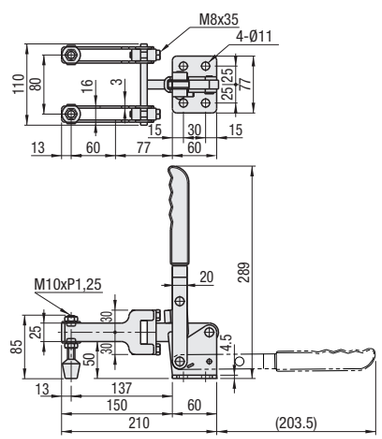

FTK

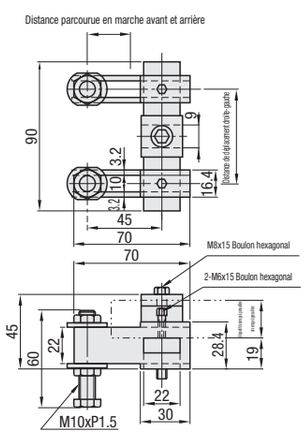

Poignée verticale, à abaisser, bras long (base à bride)

(serré)

Référence pièce	MC06-1
Matériau du corps	EN 1.0038 équiv.
Traitement de surface	Galvanisation au zinc
Force de serrage (N)	1000~3700
Poids (g)	1500
Angle d'ouverture-fermeture du bras	110°
Angle d'ouverture-fermeture de la poignée	90°
Accessoire	Boulon en acier
Prix unitaire	

Poignée verticale, à abaisser, bras long, type petit (base à bride)

(serré)

Référence pièce	LN2BS
Matériau du corps	EN 1.0038 équiv.
Traitement de surface	Placage chromé brillant
Force de serrage (N)	294~980
Poids (g)	500
Angle d'ouverture-fermeture du bras	140°
Angle d'ouverture-fermeture de la poignée	90°
Accessoire	Boulon en acier
Prix unitaire	

MC06-1

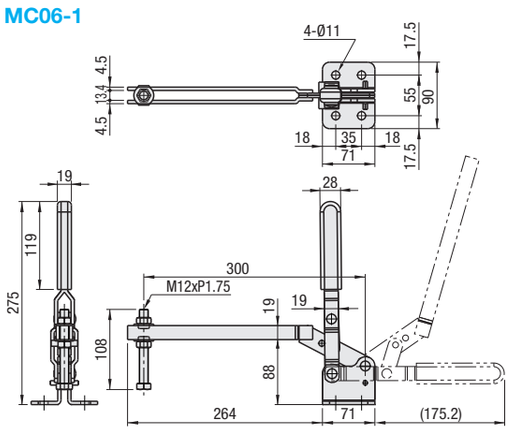

LN2BS

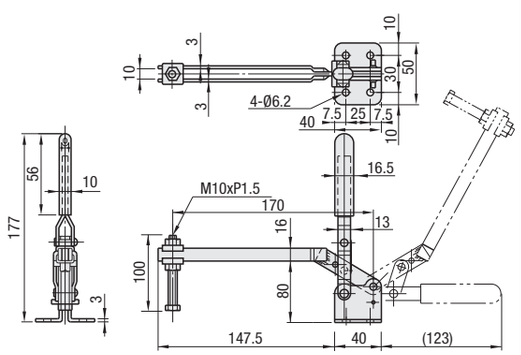

Ordering Example Référence pièce **MC06-1 FTK**

ex Example

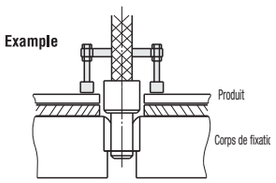

Maintien possible des deux côtés d'une goupille fendue.

Dispositifs de serrage à genouillère

À poussée latérale (base à bride)

Caractéristiques : le modèle MC07-S3 est en acier inoxydable de type MC07-3.

1N=0.101972kgf

À poussée latérale (base à bride)

(serré)

* Arbre : placage nickel

Référence pièce	MC07-1
Matériau du corps	EN 1.0038 équiv.
Traitement de surface	* Chrome trivalent
Course (mm)	13.6
Force de serrage (N)	490
Poignée Angle d'ouverture-fermeture	93°
Poids (g)	70
Accessoire	Boulon en acier
Prix unitaire	

À poussée latérale (base à bride)

(serré)

* Arbre : placage nickel

Référence pièce	MC07-2
Matériau du corps	EN 1.0038 équiv.
Traitement de surface	* Chrome trivalent
Course (mm)	10
Force de serrage (N)	500
Poignée Angle d'ouverture-fermeture	66°
Poids (g)	100
Accessoire	Boulon en acier
Prix unitaire	

À poussée latérale (base à bride)

(serré)

* Arbre : placage nickel

Référence pièce	MC07-3	MC07-S3
Matériau du corps	EN 1.0038 équiv.	EN 1.4301 équiv.
Traitement de surface	* Chrome trivalent	-
Course (mm)	30	
Force de serrage (N)	1960	
Poignée Angle d'ouverture-fermeture	140°	
Poids (g)	370	
Accessoire	Boulon en acier	Boulon en acier inoxydable
Prix unitaire		

MC07-1

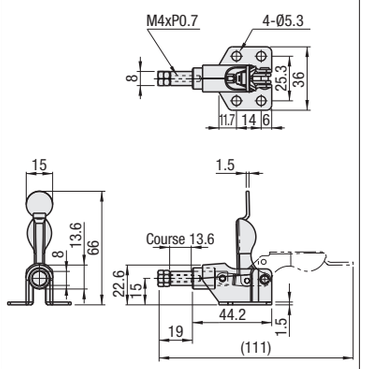

MC07-2

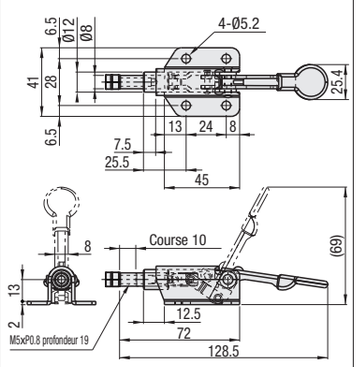

MC07-3
MC07-S3 (acier inoxydable)

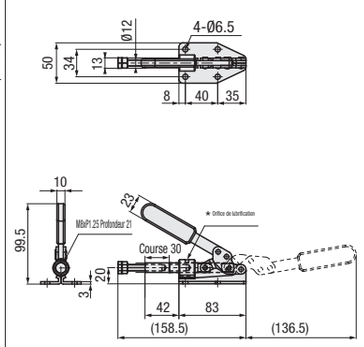

* Le type inoxydable n'a pas d'orifice de lubrification.

À poussée latérale (base à bride)

(serré)

* Arbre : placage nickel

Référence pièce	MC07-4
Matériau du corps	EN 1.0038 équiv.
Traitement de surface	* Chrome trivalent
Course (mm)	12
Force de serrage (N)	1568
Poignée Angle d'ouverture-fermeture	45°
Poids (g)	460
Accessoire	Boulon en acier
Prix unitaire	

À poussée latérale (base à bride)

(serré)

* Arbre : placage nickel

Référence pièce	MC07-5
Matériau du corps	EN 1.0038 équiv.
Traitement de surface	* Chrome trivalent
Course (mm)	12
Force de serrage (N)	1600
Poignée Angle d'ouverture-fermeture	45°
Poids (g)	450
Accessoire	Boulon en acier
Prix unitaire	

À poussée latérale (base à bride)

(serré)

* Arbre : placage nickel

Référence pièce	MC07-6
Matériau du corps	EN 1.0038 équiv.
Traitement de surface	* Chrome trivalent
Course (mm)	30
Force de serrage (N)	1960
Poignée Angle d'ouverture-fermeture	190°
Poids (g)	390
Accessoire	Boulon en acier
Prix unitaire	

MC07-4

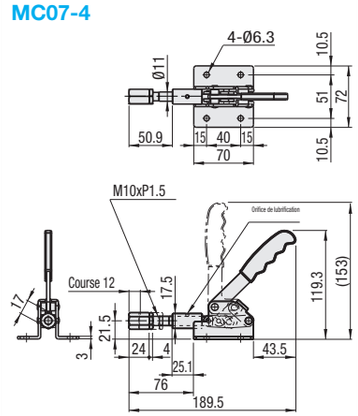

MC07-5

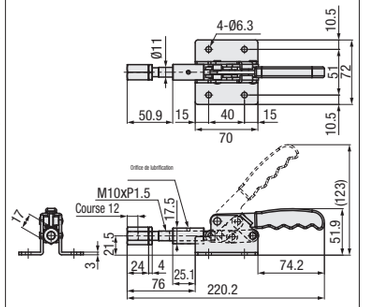

MC07-6

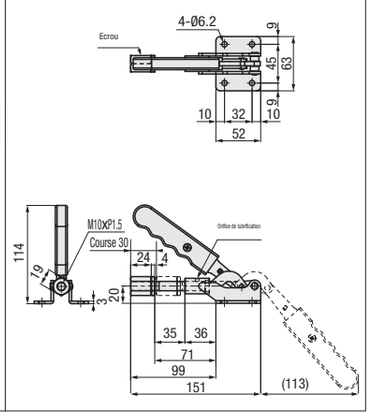

Ordering Example Référence pièce **MC07-3**