Dispositifs de serrage à genouillère

À poussée latérale (base à bride)/course régulière (base à bride)

Caractéristiques : les modèles MC07-14, MC07-15 et MC07-16 sont adaptés aux dispositifs de serrage pour soudage et usinage.

1N=0.101972kgf

À poussée latérale (base à bride)

(serré)

* Arbre : placage nickel

Référence pièce	MC07-14
Matériau	Corps principal/pièce de fixation : EN 1.1191 équiv.
Traitement de surface*	Revêtement de conversion chimique
Course (mm)	43
Force de serrage (N)	3000
Poids (g)	1600
Angle d'ouverture-fermeture de la poignée	115°
Accessoire	Boulon en acier
Prix unitaire	

À poussée latérale (base à bride)

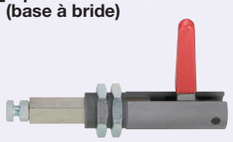

(serré)

* Arbre : placage nickel

Référence pièce	MC07-15
Matériau	Corps principal/pièce de fixation : EN 1.1191 équiv.
Traitement de surface*	Revêtement de conversion chimique
Course (mm)	43
Force de serrage (N)	3000
Poids (g)	1280
Angle d'ouverture-fermeture de la poignée	115°
Accessoire	Boulon en acier
Prix unitaire	

MC07-14

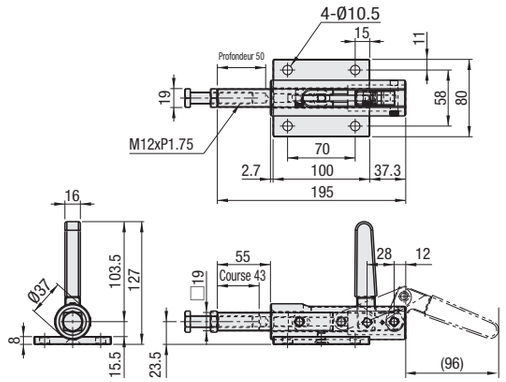

MC07-15

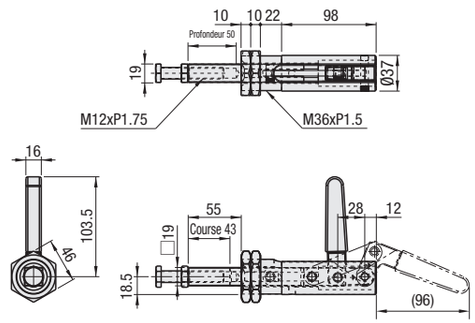

À poussée latérale (base à bride)

(serré)

* Arbre : placage nickel

Référence pièce	MC07-16
Matériau	Corps principal : EN 1.0038 équiv. / Pièce de fixation : EN-JS 1040 équiv.
Traitement de surface	Corps principal : "chrome trivalent/ Pièce de fixation : revêtement de conversion chimique
Course (mm)	76
Force de serrage (N)	16000
Poids (g)	4360
Angle d'ouverture-fermeture de la poignée	180°
Accessoire	Boulon en acier, tube
Prix unitaire	

Course régulière (base à bride)

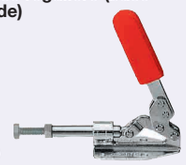

(serré)

* Arbre : placage nickel

Référence pièce	MC08-1
Matériau du corps	EN 1.0038 équiv.
Traitement de surface	* Chrome trivalent
Manchon exempt d'huile	MDZB12-20 : 1 pc.
Course (mm)	30
Force de serrage (N)	1960
Angle d'ouverture-fermeture de la poignée	140°
Poids (g)	380
Accessoire	Boulon en acier
Prix unitaire	

MC07-16

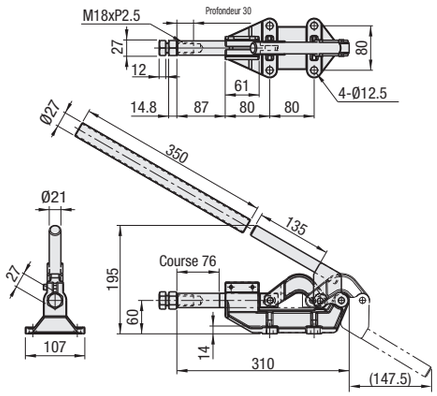

MC08-1

Le manchon exempt d'huile intégré ne nécessite aucune lubrification.

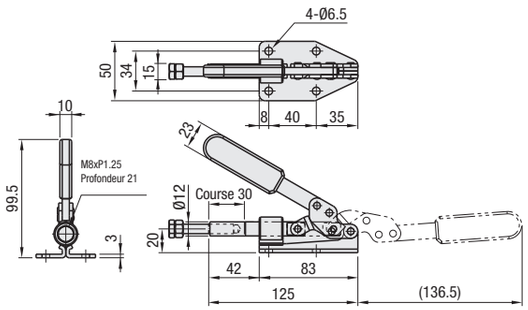

Ordering Example

Référence pièce
MC07-14
MC08-1

Example

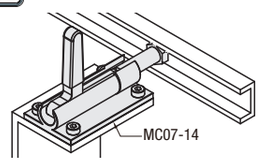

Dispositifs de serrage à genouillère

Dispositif de serrage soudable (base à bride, base droite)

Caractéristiques : le modèle MC09-2S est une base droite d'un type de dispositif de serrage soudé MC09-2.

1N=0.101972kgf

Dispositifs de serrage soudés (base à bride)

Référence pièce	MC09-1	MC09-2	MC09-3
Matériau du corps	EN 1.0038 équiv. (avec manchon trempé)		
Poids (g)	845	2130	4100
Force de serrage (N)	1960	4900	9800
Angle de déplacement de la poignée	122°	122°	128°
Angle de déplacement du bras	196°	191°	197°

MC09-1

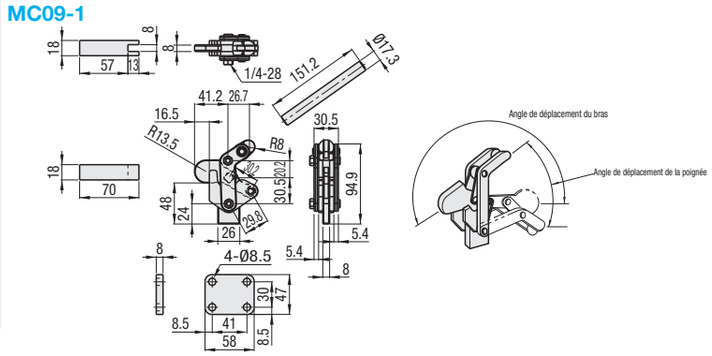

MC09-2

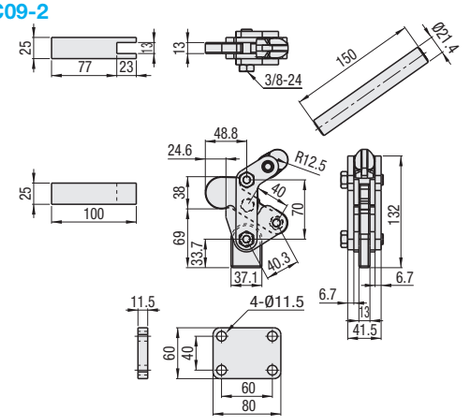

MC09-3

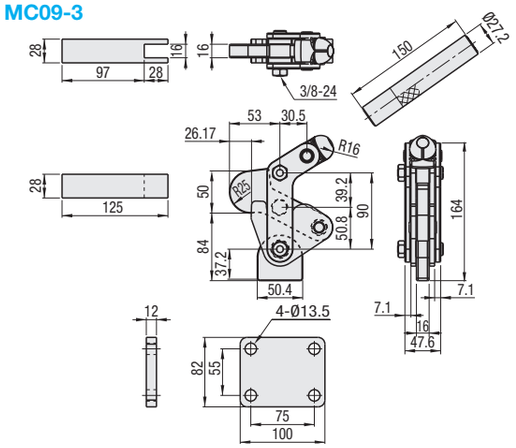

Dispositifs de serrage soudés (base droite)

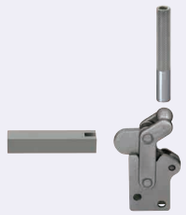

Référence pièce	MC09-2S
Matériau du corps	EN 1.0038 équiv. (avec manchon trempé)
Poids (g)	2500
Force de serrage (N)	5000
Angle de déplacement de la poignée	122°
Angle de déplacement du bras	191°

MC09-2S

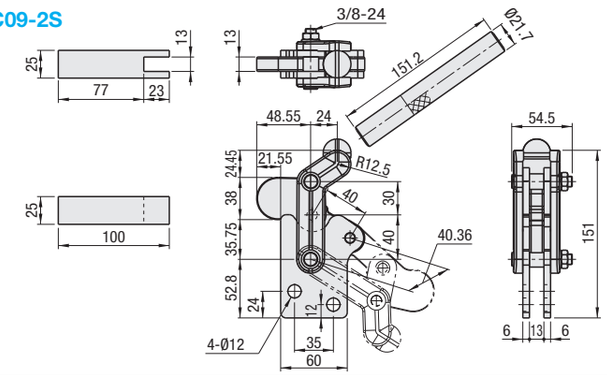

Ordering Example

Référence pièce
MC09-1
MC09-2S

Référence pièce	Prix unitaire
MC09-1	
MC09-2	
MC09-3	
MC09-2S	

Comment utiliser les dispositifs de serrage soudés dans les différentes applications

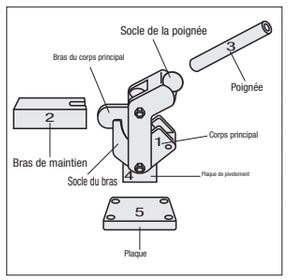

Les dispositifs de serrage soudés sont composés de quatre parties, illustrées à gauche : poignée, corps, base et bras.

① Déterminer la position de montage du corps.
② Déterminer la longueur du bras de commande, puis souder ce dernier.
③ En fonction de l'espace nécessaire au montage du dispositif de serrage, déterminer la hauteur de la poignée puis souder la poignée et le socle de la poignée au corps.
④ Déterminer l'angle entre le corps principal et la plaque d'appui, puis les souder ensemble.
⑤ Déterminer comment monter un dispositif de serrage sur la fixation. Si la base est utilisée, souder la base à la plaque d'appui.

Monter un dispositif de serrage conformément à la procédure ci-dessus.

- Les dispositifs de serrage peuvent être montés de diverses manières en fonction des situations de travail, et peuvent donc être utilisés dans une large gamme d'applications.
- Le traitement thermique (dureté 60HRC) garantit un montage résistant à l'abrasion de l'axe constituant le point d'appui et du manchon qui l'entoure. Les dispositifs de serrage sont parfaitement adaptés aux dispositifs de fixation impliquant un usage fréquent ou une grande précision.