[Haute précision] Axe des X, queue d'aronde, à crémaillère et à pignon

Type carré, à alimentation normale/précise

Caractéristiques : Facteur forme carré, étage à glissière à crémaillère et pignon, queue d'aronde. Les tailles 40 et 60 peuvent être commandées avec les plaques inférieures retirées, comme modifications.

Axe des X, type carré

Axe des XY P.1940
Axe des Z P.1957

RoHS10

XFG25

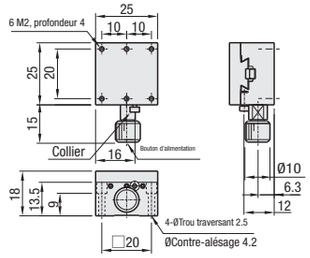

XFG40

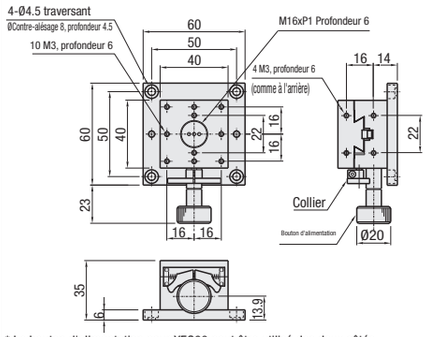

XFG60*

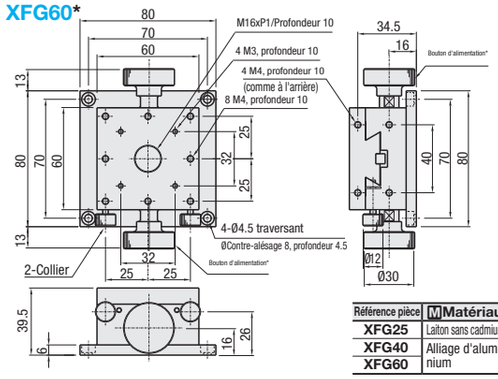

* Le bouton d'alimentation pour XFG60 peut être utilisé des deux côtés.

Référence pièce	M Matériau	S Traitement de surface
XFG25	Laiton sans cadmium	Traitement à la résine fluorée noire
XFG40	Alliage d'aluminium	Anodisé noir
XFG60		

Caractéristiques : Facteur forme carré, étage à glissière à crémaillère et pignon, queue d'aronde avec alimentation normale/précise. Le bouton à alimentation normale fournit un déplacement de 18mm env., et la poignée d'alimentation précise fournit un déplacement de 2.3mm par rotation du bouton.

Axe des X, alimentation normale/fine

RoHS10

XSFG40

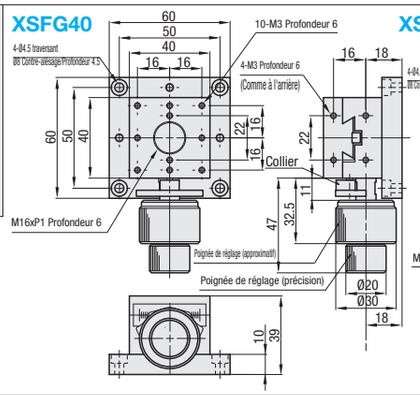

XSFG60

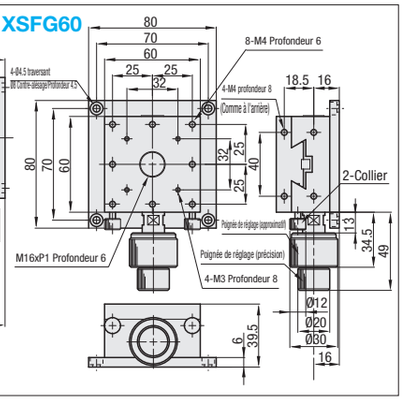

M Matériau : alliage d'aluminium
S Traitement de surface : anodisé noir

Référence pièce Type	Référence pièce N°	Surface de l'étage (mm)	Distance de déplacement (mm)	Déplacement par rotation (mm) Normal	Déplacement par rotation (mm) Fine	Capacité de charge (N) Horizontale	Capacité de charge (N) Verticale	Précision du mouvement (µm) Linéarité	Précision du mouvement (µm) Parallélisme du mouvement	Capacité de charge du moment (N·m) Pas	Capacité de charge du moment (N·m) Lacet	Capacité de charge du moment (N·m) Roulement	Parallélisme (µm)	Poids (kg)	Accessoire (x4) type M-L	Prix unitaire
XFG	25	25x25	±5	17	-	29.4	6.9	30	80	0.5	0.5	0.5	50	0.09	SCB2-12	
	40	40x40	±10	20	-		14.7	20	30	3.0	3.0	2.0	40	0.21	SCB4-6	
	60	60x60	±20	18	-	39.2	19.6	30	50	7.0	5.0	7.0	60	0.64	SCB4-6	
XSFG	40	40x40	±10	20	≈2.6	29.4	14.7	20	30	3.0	3.0	2.0	40	0.30	SCB4-10	
	60	60x60	±20	18	≈2.3	39.2	19.6	30	50	7.0	5.0	7.0	60	0.51	SCB4-6	

Résolution (indication de l'échelle du vernier) : 0.1mm/division

Ordering Example: Référence pièce — XFG40, XSFG60

Pour les commandes supérieures aux quantités indiquées, voir auprès de WOS.

Alterations: Référence pièce - (M) — XSFG40 - M

Se reporter aux données CAO pour plus d'informations.

Modification	Sans plaque inférieure
Spéc.	XFG40, XSFG40 — 4 trous traversants Ø3.5 (vue arrière), contre-alésage Ø6, profondeur 10 (trou de vis M3) 32 ; XFG60, XSFG60 — 2 trous traversants Ø4.5 (vue arrière), contre-alésage Ø8, profondeur 6 (trou de vis M4) 30 50 ; Ne s'applique pas au type XFG25. Les boutons d'alimentation interfèrent avec les bases d'accouplement.
Code	M

[Réglages simplifiés] Axe des Z, à vis d'alimentation, grand pas (3.0mm)

Poignée standard/grande, trous de montage M6

Caractéristiques : unité de réglage de type à vis d'alimentation, avec vis à 3 tours de 3.0mm. Adapté à une alimentation rapide, par exemple pour réaliser des mouvements de fixation rapide pendant des changements de configurations. Également disponible avec des trous de montage M6 sur la plaque supérieure.

Axe des X, grand pas

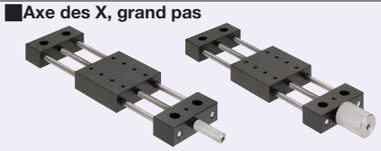

Axe des XY P.1941

Déplacement par rotation : 3.0mm

Normes de précision

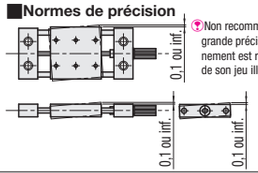

Non recommandé lorsqu'une grande précision de positionnement est requise en raison de son jeu illustré à gauche.

Un point

Des mouvements à course longue peuvent être facilement réalisés en utilisant une clé à six pans à bille.

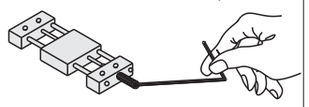

	Type: Poignée standard	Type: Grande poignée	Corps principal: M Matériau	Corps principal: S Traitement de surface	Arbre: M Matériau	Bouton: M Matériau	Vis d'alimentation: M Matériau	A Accessoire
Trou de montage M4	XKS	XKSL	Alliage d'aluminium	Anodisé noir	EN 1.4301 équiv.	EN 1.4305 équiv.	EN 1.4301 équiv.	SCB5-20, 4 pièces
Trous de montage M6	XKSM	XKSML						

XKS (Poignée standard, trous de montage M4) XKSM (Poignée standard, trous de montage M6)
XKSL (Grande poignée, trous de montage M4) XKSML (Grande poignée, trous de montage M6)

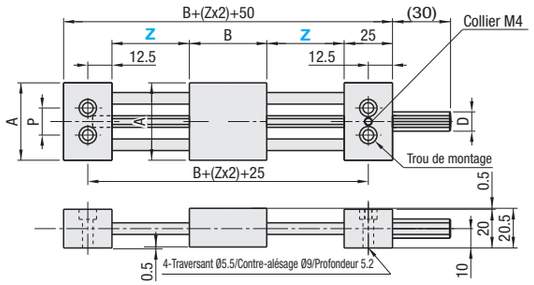

Les surfaces et fonds des tables sont 0.5mm plus élevés que les montages en extrémité.

Comparaison des formes de poignées

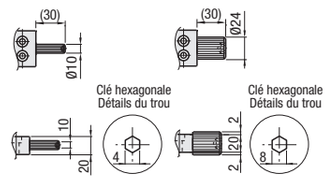

De par sa hauteur, la grande poignée peut provoquer des interférences lorsqu'elle est utilisée avec la plaque du corps principal.

Dimensions des trous de montage (haut de l'étage) (marquées d'un * uniquement pour XKSM et XKSML)

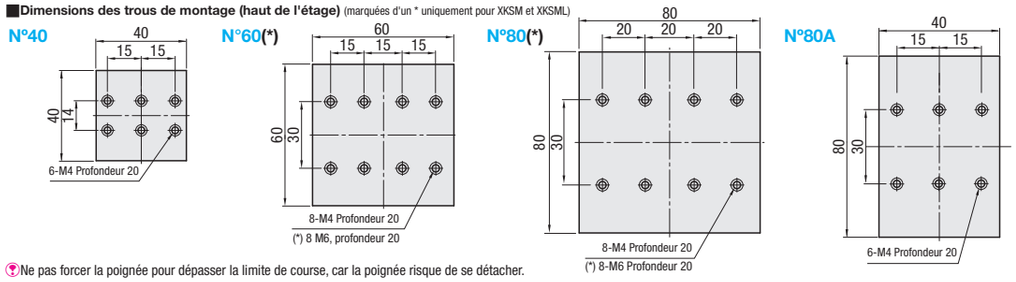

Ne pas forcer la poignée pour dépasser la limite de course, car la poignée risque de se détacher.

Référence pièce Type	Référence pièce N°	Z Sélection Distance de déplacement (Zx2)	Étage A-B (mm)	D	P	Capacité de charge (N)	Prix unitaire XKS	Prix unitaire XKSM	Prix unitaire XKSL	Prix unitaire XKSML
XKS XKSL	40	25	40x40	10 (Poignée standard) 24 (Grande poignée)	14	68.6				
		40 50				58.8				
	60	25	60x60		30	68.6				
		50				58.8				
		75								
	80	25	80x80			63.7				
		50				53.9				
		75								
	80A	25	80x40			68.6				
		40 50				58.6				
XKSM XKSML	60	25	60x60			68.6				
		50				58.8				
		75								
	80	25	80x80			49.0				
		50								
		75								

Déplacement par rotation : 3.0mm

Pour les commandes supérieures aux valeurs indiquées, demander un devis.

Ordering Example: Référence pièce - Z Sélection — XKSL60 - Z50

Alterations: Référence pièce - Z Sélection - (MMR, CLC) — XKSM80 - Z50 - MMR

Modification	Montage d'une plaque graduée sur l'étage	Modification du collier (bouton moleté)
Spéc.	Montage d'une plaque graduée sur l'étage. Graduation minimum : 0.5mm ; Grande poignée Ø24 4 ; P2 P1 6 ; 4-Traversant Ø4.5, Contre-alésage Ø7.5, profondeur 3 ; La modification de la plaque graduée modifie le pas du trou de montage, car une plaque est fixée à l'étage. ; M Matériau : alliage d'aluminium ; S Traitement de surface : anodisé noir ; A Accessoire : SCB4-8 x4	Modification de vis de serrage à bouton moleté. Ø8 10
Code	MMR	CLC

A	Z	P1	P2
40	25	65	14
	40	95	
	50	115	
60	25	85	30
	50	135	
	75	185	
80	25	105	
	50	155	
	75	205	
80A	25	65	
	40	95	
	50	115	