[Standard] Axe des Z, glissière à queue d'aronde, vis d'alimentation

Points de comparaison avec des produits similaires | **Précision du mouvement (linéarité) 50µm**

P.1962

Caractéristiques : étages à alimentation précise pour l'axe des Z, avec pas de 0.5mm.

Axe des Z

Axe des X P.1896
Axe des XY P.1931
RoHS10

ZFES25
(standard)

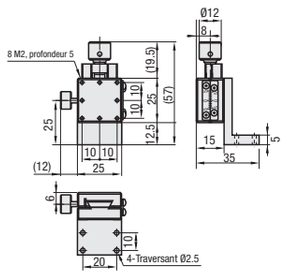

ZFES40
(standard)

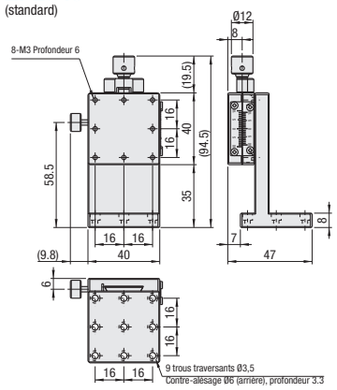

Modification de la position du collier
ZFES□-R
(inversé)

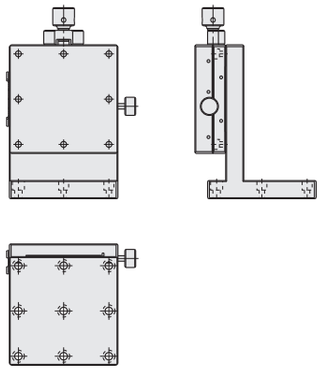

ZFES60
(standard)

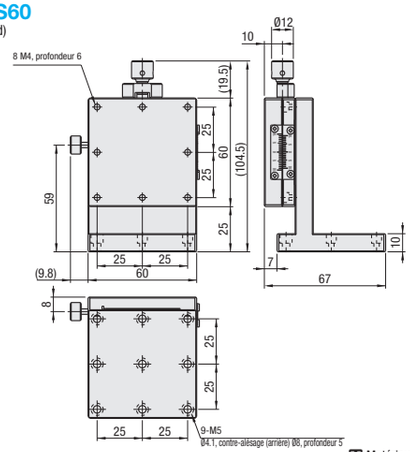

M Matériau : alliage d'aluminium
S Traitement de surface : anodisé noir

Se reporter aux données CAO pour plus d'informations.

Etages de l'axe Z Produit existant à étage de haute précision : ZEG (**P.1962**)

Référence pièce Type	N°	Position de fixation	Surface de l'étage (mm)	Distance de déplacement(mm)	Déplacement par rotation (mm)	Capacité de charge (N)	Précision de la course Linéarité	Poids (kg)	Prix unitaire
ZFES	25	Pas de symbole (standard)	25x25	±5	0.5	9.8	50µm	0.06	
	40		40x40	±7				0.18	
	60	R (Inversé gauche/droite)	60x60	±8		19.6		0.40	

Résolution (indication de l'échelle du vernier) : 0,1 mm/division
Prolongateur HDEXT12-□ (vendu séparément) : les boutons de Ø12 peuvent être prolongés en installant le capuchon. **P.2004**
(Attention) Le diamètre du bouton étant plus grand, ce dernier risque d'interférer avec les surfaces de base de montage de l'étage.

Ordering Example | Référence pièce: ZFES40

Conseils : trou de montage sur le bas de la table de XFES, XYFES et ZFES60
Peut être monté en partant du haut ou du bas.

		□25 (XFES/XYFES)	□40 (XFES/XYFES)	□60 (XFES/XYFES)	ZFES60
Vue agrandie du trou de montage		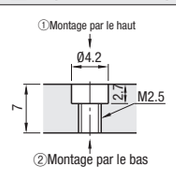	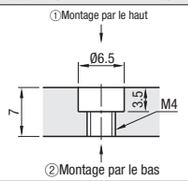	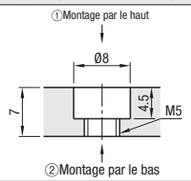	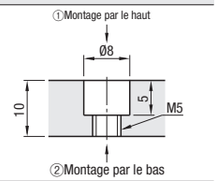
Diam. vis de montage.	①	M2	M3	M4	M4
	②	M2.5	M4	M5	M5

[Haute précision] Axe des Z, vis d'alimentation à glissière à queue d'aronde
Standard, entraînement par clé à six pans

Caractéristiques : La glissière à queue d'aronde est utilisée comme mécanisme de guidage pour obtenir un fonctionnement régulier.

Axe des Z
(pas de 0.5mm)

Axe des X P.1897
Axe des XY P.1933
RoHS10

ZEG25

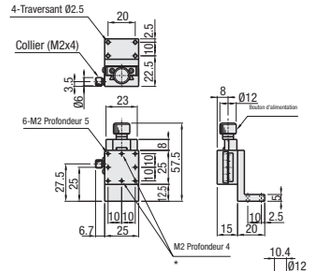

ZEG40

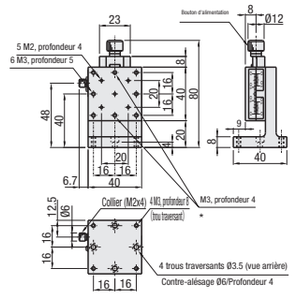

ZEG60

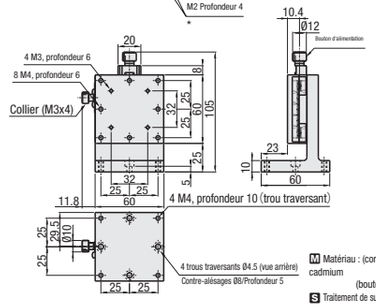

* La profondeur est raccourcie en raison de la forme de l'étage.

M Matériau : (corps principal) laiton à basse teneur en cadmium
(bouton d'alimentation) Aluminium
S Traitement de surface : traitement à la résine fluorée noire

Produits similaires d'étages standard : ZFES (**P.1961**)

Référence pièce Type	N°	Surface de l'étage (mm)	Distance de déplacement(mm)	Déplacement par rotation (mm)	Capacité de charge (N)	Linéarité	Poids (kg)	Accessoires (x4) Type M-L	Prix unitaire
ZEG	25	25x25	±5	0.5	9.8	30µm	0.09	SCB2-8	
	40	40x40	±7				0.26	SCB3-8	
	60	60x60	±9		19.6		0.75	SCB4-10	

Résolution (indication de l'échelle du vernier) : 0.1mm/division

Ordering Example | Référence pièce: ZEG25

Alterations | Référence pièce - (R): ZEG25 - R

Modification	Spéc.	Code
Position du collier (Gauche/Droite inversé)	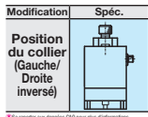	R

Se reporter aux données CAO pour plus d'informations.

Caractéristiques : les entraînements d'alimentation de la clé à six pans empêchent les changements de position involontaires.

Axe des Z, entraînement par clé à six pans (pas de 0.5mm)

Axe des X P.1897
Axe des XY P.1933
RoHS10

ZEEG25

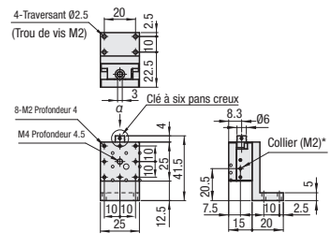

ZEEG40

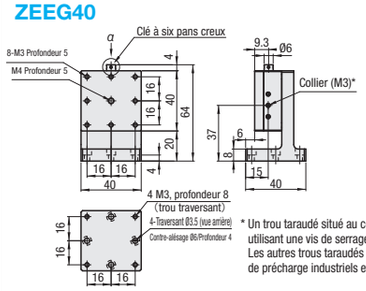

* Un trou taraudé situé au centre peut servir de collier en utilisant une vis de serrage à logement hexagonal (fournie). Les autres trous taraudés latéraux servent aux réglages de précharge industriels et ne peuvent pas être utilisés.

ZEEG60

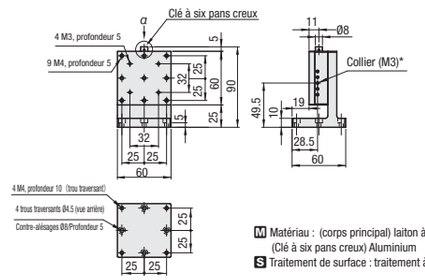

M Matériau : (corps principal) laiton à basse teneur en cadmium
(Clé à six pans creux) Aluminium
S Traitement de surface : traitement à la résine fluorée noire

Référence pièce Type	N°	Surface de l'étage (mm)	Distance de déplacement(mm)	Déplacement par rotation (mm)	Capacité de charge (N)	Linéarité	Poids (kg)	Accessoires (x4) Type M-L	Prix unitaire
ZEEG	25	25x25	±3	0.5	9.8	20µm	0.08	SCB2-8	
	40	40x40	±5				0.29	SCB3-8	
	60	60x60	±7		19.6		0.67	SCB4-10	

Résolution (indication de l'échelle du vernier) : 0.1mm/division (ZEEG n'a pas d'échelle du vernier.)

Ordering Example | Référence pièce: ZEEG60