[Standard] Surface horizontale de l'axe des Z, vis d'alimentation / glissière à billes linéaires

Points de comparaison avec des produits similaires | **Parallélisme : 100µm**

P.1972

Caractéristiques : type pour surface horizontale de l'axe des Z, à vis d'alimentation. Meilleure capacité de charge que le type à crémaillère et pignon. Permet un gain d'espace en limitant la position du collier de serrage/de l'échelle sur la surface du côté droit.

Surface horizontale de l'axe des Z, vis d'alimentation

RoHS10

ZLFD60

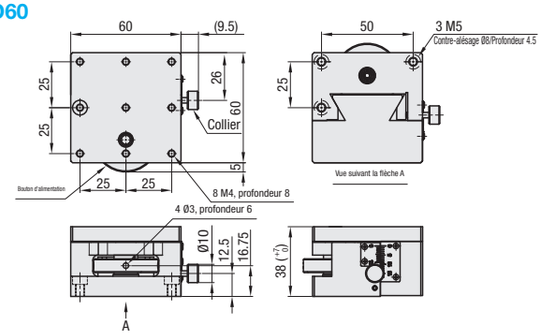

ZLFD40

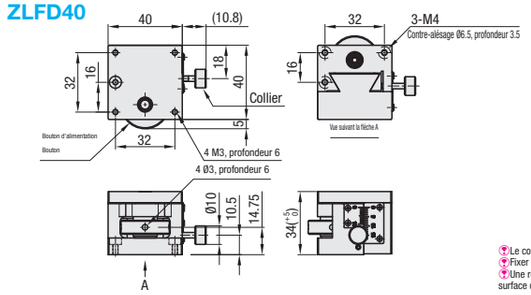

Le collier et l'échelle se trouvent sur la surface avant du côté droit.
Fixer la plaque inférieure à 3 points.
Une rotation du bouton dans le sens inverse des aiguilles d'une montre fait monter la surface de l'étage.

M Matériau : alliage d'aluminium
S Traitement de surface : anodisé noir

Étages pour l'axe des Z Produit existant à étage de haute précision : ZLFG (**P.1972**), ZLPG (**P.1973**)

Référence pièce TYPE	N°	Surface de l'étage (mm)	Distance de déplacement (mm)	Déplacement par rotation (mm)	Parallélisme (µm)	Capacité de charge (N)	Poids (kg)	Prix unitaire
ZLFD	40	40x40	±5	0.5	100	29.4	0.15	
	60	60x60	±7	0.5	100	98.1	0.37	

Ordering Example — Référence pièce: ZLFD40

Caractéristiques : étages pour l'axe des Z avec relevage/abaissement horizontal du haut de l'étage. Adapté aux changements de configuration et aux réglages simples de mise au point.

Axe des Z horizontal, glissière à billes linéaires

RoHS10

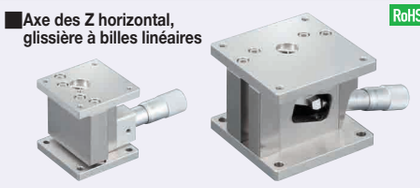

A Accessoire : vis d'assemblage à six pans creux à tête basse en acier inoxydable — ZLLB40 (M3-10, 4 pc.), ZLBB60 (M4-12, 4 pc.)

ZLLB60

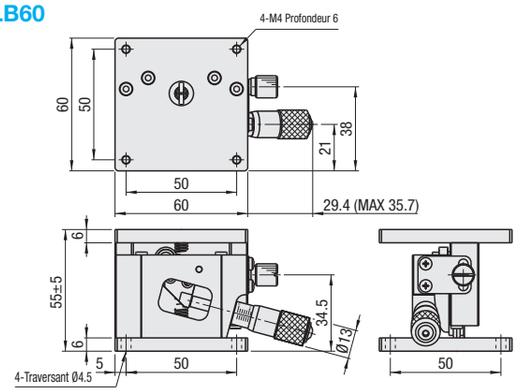

ZLLB40

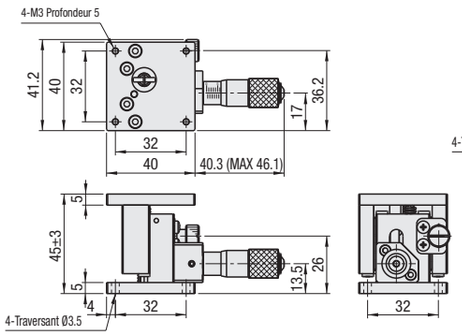

M Matériau : acier
S Traitement de surface : placage autocatalytique au nickel

Étages pour l'axe des Z Produit existant à étage de haute précision : ZLPGS (**P.1972**), ZLPG (**P.1973**)

Référence pièce Type	N°	Surface de l'étage (mm)	Distance de déplacement (mm)	Capacité de charge (N)	Résolution (µm/division)	Parallélisme (µm)	Poids (kg)	Prix unitaire
ZLLB	40	40x40	±3.0	29.4	≈ 5	80	0.3	
	60	60x60	±5.0	49.0	≈10		0.7	

Bien qu'ayant une répétabilité, le levage peut mal s'aligner avec la graduation de l'échelle, selon la course, en raison du principe de levier utilisé pour la structure. Utiliser l'échelle de la tête de micromètre à titre de référence uniquement.

Ordering Example — Référence pièce: ZLLB40

[Haute précision] Rouleaux croisés, crémaillère et pignon / queue d'aronde

Caractéristiques : Etages à crémaillère et pignon avec surface horizontale et déplacement vertical.

Étages dans l'axe des Z à surface horizontale, crémaillère et pignon

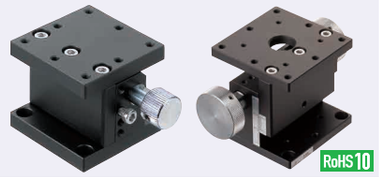

RoHS10

ZLFG25

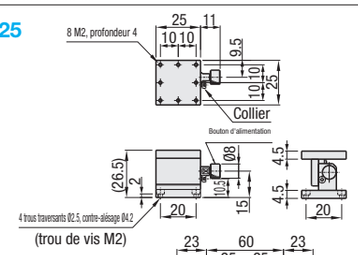

ZLFG40

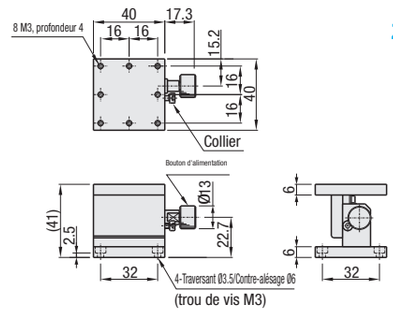

ZLFG60

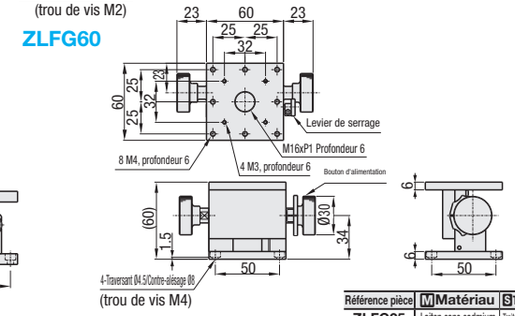

L'échelle du vernier est placée sur le côté opposé au côté de montage du collier.
Le serrage de force du collier à l'aide d'une clé à six pans ou d'un outil similaire peut rendre son fonctionnement plus difficile. Utiliser le couple de serrage maximal uniquement pour référence : ZLFG25 : 10 cN·m, ZLFG40 : 20 cN·m.

Référence pièce	M Matériau	S Traitement de surface
ZLFG25	Laiton sans cadmium	Traitement à la résine fluorée noire
ZLFG40	Alliage d'aluminium	Anodisé noir
ZLFG60		

Référence pièce Type	N°	Surface de l'étage (mm)	Distance de déplacement(mm)	Déplacement par rotation (mm)	Capacité de charge (N)	Précision de la course Linéarité	Capacité de charge du moment (N·m) Pas	Lacet	Roulement	Poids (kg)	Accessoires (x4) Type M-L	Prix unitaire
ZLFG	25	25x25	±2.5	≈8	6.9	30µm	0.6	1.0	1.5	0.08	SCB2-8	
	40	40x40	±5	≈13	9.8		0.6	1.0	1.5	0.12	SCB3-6	
	60	60x60	±10	≈17	14.7		4.0	4.0	2.5	0.47	SCB4-6	

Résolution (indication de l'échelle du vernier) : 0,1 mm/division

Ordering Example — Référence pièce: ZLFG60

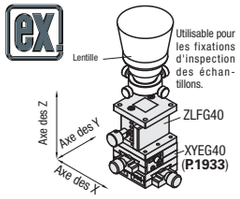

Caractéristiques : adapté pour le réglage très précis et fin de la surface horizontale de l'axe des Z. ZLPGS dispose d'une capacité de charge supérieure comparée au ZLPG de même taille (**P.1973**).

Surface horizontale de l'axe des Z, rouleaux croisés (acier inoxydable)

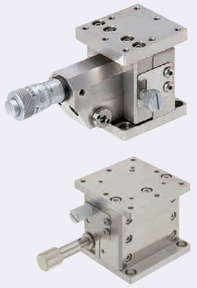

RoHS10

ZLPGS40 (Tête de micromètre, pas de 0.5)

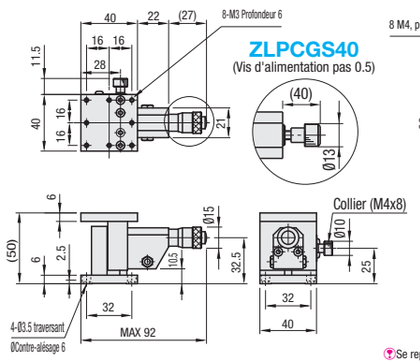

ZLPGS60 (Tête de micromètre, pas de 0.5)

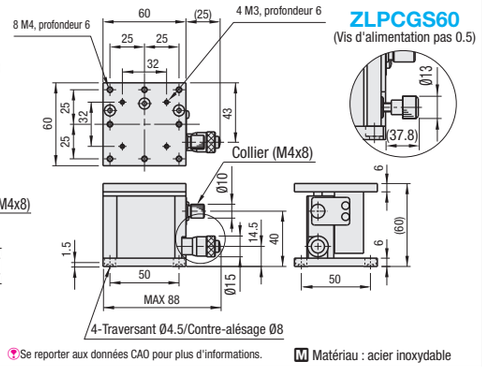

Se reporter aux données CAO pour plus d'informations.

M Matériau : acier inoxydable

Produits similaires d'étages standard (disponibles pour les tailles limitées uniquement) : ZLLB (**P.1971**)

Référence pièce Type	N°	Surface de l'étage (mm)	Distance de déplacement(mm)	Capacité de charge (N)	Précision de la course Linéarité	Capacité de charge du moment (N·m) Pas	Lacet	Roulement	Rigidité du moment (°/N·cm) Pas	Lacet	Roulement	Parallélisme (µm)	Poids (kg)	Accessoires (x4) Type M-L	Prix unitaire
ZLPGS	40	40x40	±3	29.4	3µm	1.8	1.1	1.2	0.81	0.22	0.30	100	0.49	SCB3-6	
	60	60x60	±3	58.8		3.3	2.4	3.1	0.42	0.18	0.12		0.99	SCB4-6	
ZLPCGS	40	40x40	±3	29.4	3µm	1.8	1.1	1.2	0.81	0.22	0.30	100	0.47	SCB3-6	
	60	60x60	±3	29.4		3.3	2.4	3.1	0.42	0.18	0.12		0.97	SCB4-6	

Résolution de la tête de micromètre : 10µm/division
Capuchon de bouton HDCVR15 (vendu séparément) : le diamètre des boutons de la tête de micromètre Ø15 peut être augmenté en installant le capuchon. P.2004
Bien qu'ayant une répétabilité, le levage peut mal s'aligner avec la graduation de l'échelle, selon la course, en raison du principe de levier utilisé pour la structure. Utiliser l'échelle de la tête de micromètre à titre de référence uniquement.

Ordering Example — Référence pièce: ZLPGS40