# Unités manuelles
## Type table fixe

**Caractéristiques :** un serrage direct de la table évite les déviations de position causées par le jeu de la vis mère.

### Axe X

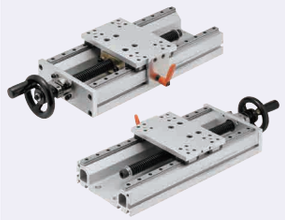

### KUEC

Volant de type A

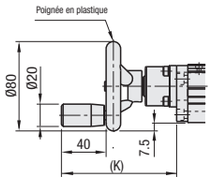


Volant de type B

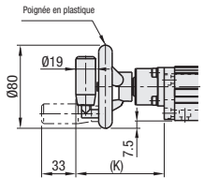


**Composants**

| Pièces | Base | Table | Vis mère | Ecrou de vis mère |
|---|---|---|---|---|
| Matériau | Alliage d'aluminium | Alliage d'aluminium | EN 1.1191 équiv. | Laiton |
| Traitement de surface | Anodisé clair | Anodisé clair | Oxydé noir | - |

| Pièces | Support d'écrou | Plaque latérale | Plaque de fixation |
|---|---|---|---|
| Matériau | Alliage d'aluminium | Alliage d'aluminium | Alliage d'aluminium |
| Traitement de surface | Anodisé clair | Anodisé clair | Anodisé clair |

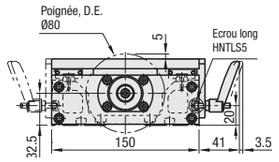


Vue suivant la flèche A-A

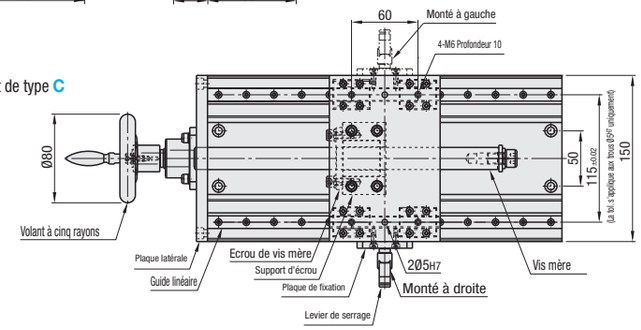


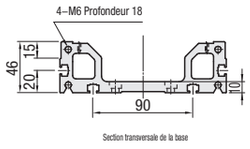


Section transversale de la base

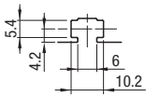


Vue agrandie de la fente de l'écrou

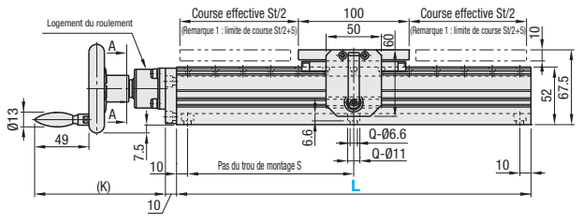


Utilisez des écrous M6.

Remarque 1) La limite de course est atteinte lorsque la course atteint la limite mécanique.

| Référence pièce Type | N° | Type à volant | Longueur de la base L(mm) | Course effective St (mm) | Vis mère Diam. filetage | Vis mère Pas | Charge admissible (N) Horizontale | Charge admissible (N) Verticale | Capacité de charge du moment (N·m) Ma | Mb | Mc | Trou de montage de la base S | Q (Nombre de trous) | (K) Type à volant A | B | C | Masse (kg) Type à volant A | B | C |
|---|---|---|---|---|---|---|---|---|---|---|---|---|---|---|---|---|---|---|---|
| KUEC | 14 | A Poignée en plastique<br>B Volant déporté en plastique<br>- Type pliable<br>C Volant à cinq rayons | 170 | 53 | 14 | 3 | 245 | 49 | 7 | 7 | 13 | 150 | 4 | 99 | 81 | 113 | 2.9 | 2.9 | 3.2 |
| | | | 220 | 103 | | | | | | | | 200 | 4 | | | | 3.4 | 3.4 | 3.7 |
| | | | 320 | 203 | | | | | | | | 150 | 6 | | | | 4.4 | 4.4 | 4.7 |
| | | | 370 | 253 | | | | | | | | 175 | 6 | | | | 4.9 | 4.9 | 5.2 |
| | | | 420 | 303 | | | | | | | | 200 | 6 | | | | 5.4 | 5.4 | 5.7 |
| | | | 470 | 353 | | | | | | | | 150 | 8 | | | | 5.9 | 5.9 | 6.2 |
| | 20 | | 170 | 53 | 20 | 4 | 490 | 98 | 14 | 14 | 27 | 150 | 4 | 107 | 89 | 121 | 3.5 | 3.5 | 3.8 |
| | | | 220 | 103 | | | | | | | | 200 | 4 | | | | 4 | 4 | 4.3 |
| | | | 320 | 203 | | | | | | | | 150 | 6 | | | | 5 | 5 | 5.3 |
| | | | 370 | 253 | | | | | | | | 175 | 6 | | | | 5.5 | 5.5 | 5.8 |
| | | | 420 | 303 | | | | | | | | 200 | 6 | | | | 6 | 6 | 6.3 |
| | | | 470 | 353 | | | | | | | | 150 | 8 | | | | 6.5 | 6.5 | 6.8 |

**Ordering Example** Référence pièce - Type à volant - Position de fixation - L

KUEC14 - A - W - 320

| Référence pièce Type | N° | Type à volant | Prix unitaire 1 à 2 pièce(s). L=170 | L=220 | L=320 | L=370 | L=420 | L=470 |
|---|---|---|---|---|---|---|---|---|
| KUEC | 14 | A | | | | | | |
| | | B | | | | | | |
| | | C | | | | | | |
| | 20 | A | | | | | | |
| | | B | | | | | | |
| | | C | | | | | | |

### Couple requis, force de rotation requise

| Référence pièce Type | N° | Couple requis (N·m) Horizontale | Verticale | Force de rotation requise (N) Horizontale | Verticale |
|---|---|---|---|---|---|
| KUEC | 14 | 0.039 | 0.206 | 1.503 | 7.918 |
| | 20 | 0.059 | 0.426 | 2.261 | 16.402 |

*Force de rotation et couple requis à la capacité de charge maxi.
*La force de rotation est la force qui fait tourner le volant.
*Les valeurs verticales correspondent à celles obtenues lorsque la table est levée.

### Force de serrage 100N

* La force de serrage n'est pas une valeur garantie mais une valeur de référence.

### Méthode de test de la force de serrage

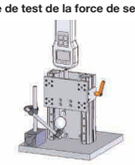

* La force de serrage indiquée est la force nécessaire pour déplacer la table lorsqu'elle est serrée à 30 N.

### Précision

| Type | Parallélisme (mm) | Jeu (mm) |
|---|---|---|
| KUEC | 0.15 | 0.3 |

*Le parallélisme correspond au degré de parallélisme de fonctionnement de la dimension B par rapport à la dimension A (voir le schéma ci-dessous).
*La valeur du jeu indiquée correspond à l'état desserré. (valeur de référence)

**Fig. Parallélisme**

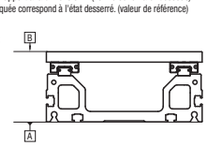


# Unités manuelles
## Orientation du volant configurable

**Caractéristiques :** orientation du volant sélectionnable. Adapté à une utilisation dans les espaces restreints.

### Axe X

### KUEF

Volant de type A

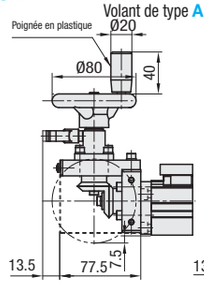


Volant de type B

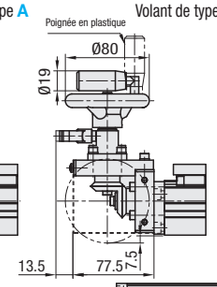


**Composants**

| Pièces | Base | Table | Vis mère | Ecrou de vis mère |
|---|---|---|---|---|
| Matériau | Alliage d'aluminium | Alliage d'aluminium | EN 1.1191 équiv. | Laiton |
| Traitement de surface | Anodisé clair | Anodisé clair | Oxydé noir | - |

| Pièces | Support d'écrou | Plaque latérale | Engrenage conique | Couvercle |
|---|---|---|---|---|
| Matériau | Alliage d'aluminium | Alliage d'aluminium | EN 1.1191 équiv. | EN 1.4301 équiv. |
| Traitement de surface | Anodisé clair | Anodisé clair | - | - |

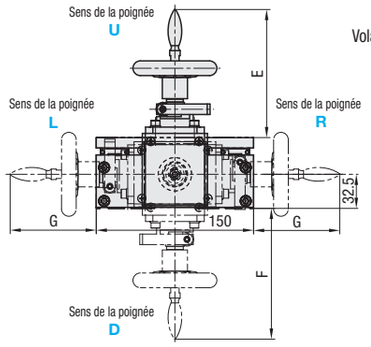


Vue suivant la flèche A

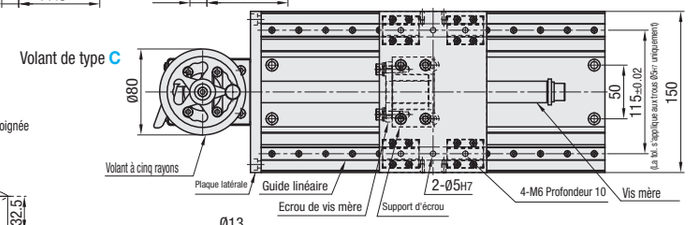


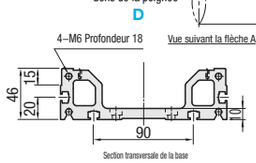


Section transversale de la base

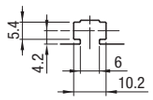


Vue agrandie de la fente de l'écrou

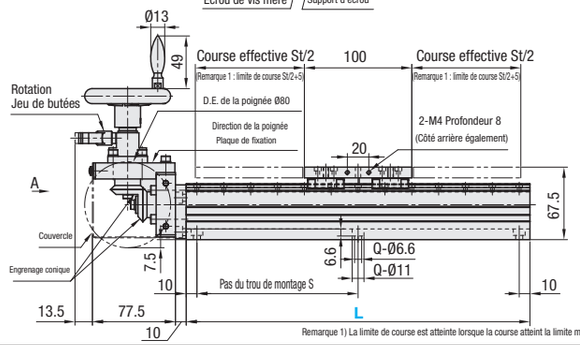


Utilisez des écrous M6.

Remarque 1) La limite de course est atteinte lorsque la course atteint la limite mécanique.

| Référence pièce Type | N° | Type à volant | Orientation du volant configurable | Base Longueur L (mm) | Course effective St (mm) | Vis mère Diam. filetage | Vis mère Pas | Charge admissible (N) Horizontale | Charge admissible (N) Verticale | Moment admissible (N·m) Ma | Mb | Mc | Type à volant A E | A F | A G | B E | B F | B G | C E | C F | C G | Trou de montage de la base S | Q (Nombre de trous) | Masse (kg) Type à volant A | B | C |
|---|---|---|---|---|---|---|---|---|---|---|---|---|---|---|---|---|---|---|---|---|---|---|---|---|---|---|
| KUEF | 20 | A Poignée en plastique<br>B Volant déporté en plastique<br>- Type pliable<br>C Volant à cinq rayons | U<br>D<br>L<br>R | 170 | 53 | 20 | 4 | 490 | 98 | 14 | 14 | 27 | 107 | 109.5 | 67 | 122 | 124.5 | 82 | 122 | 124.5 | 82 | 150 | 4 | 4.7 | 4.7 | 5 |
| | | | | 220 | 103 | | | | | | | | | | | | | | | | | 200 | | 5.2 | 5.2 | 5.5 |
| | | | | 320 | 203 | | | | | | | | | | | | | | | | | 150 | 6 | 6.2 | 6.2 | 6.5 |
| | | | | 370 | 253 | | | | | | | | | | | | | | | | | 175 | | 6.7 | 6.7 | 7 |
| | | | | 420 | 303 | | | | | | | | | | | | | | | | | 200 | | 7.2 | 7.2 | 7.5 |
| | | | | 470 | 353 | | | | | | | | | | | | | | | | | 150 | 8 | 7.7 | 7.7 | 7.7 |

**Ordering Example** Référence pièce - Type à volant - Orientation du volant - L

KUEF20 - A - L - 320

| Référence pièce Type | N° | Type à volant | Prix unitaire 1 à 2 pièce(s). L=170 | L=220 | L=320 | L=370 | L=420 | L=470 |
|---|---|---|---|---|---|---|---|---|
| KUEF | 20 | A | | | | | | |
| | | B | | | | | | |
| | | C | | | | | | |

### Couple requis, force de rotation requise

| Référence pièce Type | N° | Couple requis (N·m) Horizontale | Verticale | Force de rotation requise (N) Horizontale | Verticale |
|---|---|---|---|---|---|
| KUEF | 20 | 0.059 | 0.420 | 2.261 | 16.164 |

*Force de rotation et couple requis à la capacité de charge maxi.
*La force de rotation est la force qui fait tourner le volant.
*Les valeurs verticales correspondent à celles obtenues lorsque la table est levée.

### Schéma du moment

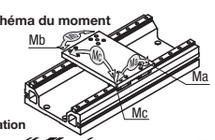


**Fig. Force de rotation**

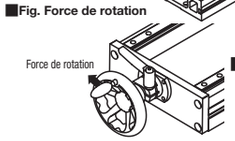


### Précision

| Type | Parallélisme (mm) | Jeu (mm) |
|---|---|---|
| KUEF | 0.15 | 0.5 |

*Le parallélisme correspond au degré de parallélisme de fonctionnement de la dimension B par rapport à la dimension A (voir le schéma ci-dessous).
*Le jeu n'est pas une valeur garantie mais une valeur donnée à titre de référence.
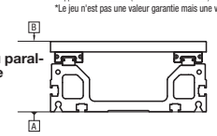
**Fig. du parallélisme**