Montants circulaires

Une extrémité filetée, une extrémité taraudée / Deux extrémités filetées, longueur et diam. de filetage configurables, méplats

Montants cylindriques

Type: Une extrémité filetée, une extrémité taraudée, longueur et diam. de filetage configurables — Standard	Méplats	Filetage mâle aux deux extrémités — Standard	Méplats	Deux extrémités filetées, longueur et diam. de filetage configurables — Standard	Méplats	M Matériau	S Traitement de surface
NETH	NETHS	NETL	NETLS	-	NETPS	EN 1.0038 équiv.	-
ETKH	ETKHS	ETKL	ETKLS	-	ETKPS		Oxydé noir
PETH	PETHS	PETL	PETLS	PETP	PETPS		Placage autocatalytique au nickel
SETH	SETHS	SETL	SETLS	SETP	SETPS	EN 1.4301 équiv.	-

*C0.2~0.5 dans le coin

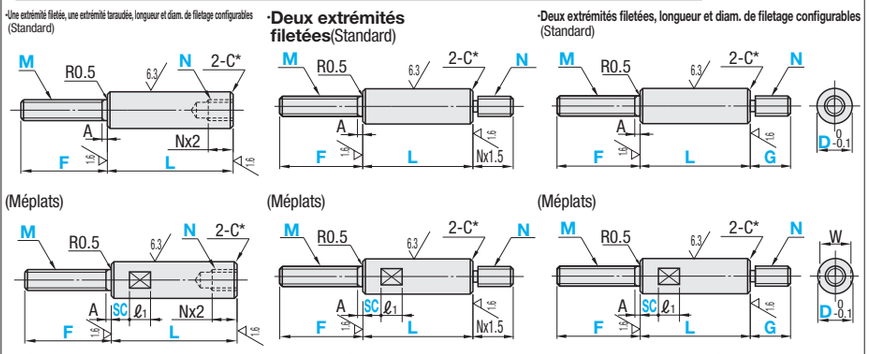

Le taraudage peut entraîner un léger gonflement de la dimension D. Une huile antirouille est appliquée sur les matériaux EN 1.0038 équiv. produits. SC≤L-ℓ1

La zone sans traitement de surface à proximité des méplats peut devenir brillante en raison du meulage.

RoHS10

Une extrémité filetée, une extrémité taraudée / Deux extrémités filetées, longueur et diam. de filetage configurables

Référence pièce — Type	D	Incrément de 0.5mm — L	F	SC (Avec méplats uniquement)	Sélection M	Sélection N	W	ℓ1	A
Une extrémité filetée, une extrémité taraudée — Longueur et diam. de filetage configurables (Standard) (méplats) EN 1.0038 équiv. EN 1.0038 équiv. NETH NETHS, ETKH ETKHS, PETH PETHS; EN 1.4301 équiv. EN 1.4301 équiv. SETH SETHS	5	15~50	5~25	0~42	2.6 3	2.6 3	4	8	1.0
	6	15~50	5~30	0~42	3 4	3 4	5		1.0
	8	20~150	8~40	0~142	4 5	4 5	7		1.6
	10	20~350	8~45	0~342	4 5 6	4 5 6	8		2.0
	12	25~400	10~55	0~390	5 6 8	5 6 8	10	10	2.5
	15	30~500	12~60	0~490	6 8 10	6 8 10	13		3.0
Filetage mâle aux deux extrémités (Standard) (méplats) EN 1.0038 équiv. EN 1.0038 équiv. NETL NETLS, ETKL ETKLS, PETL PETLS; EN 1.4301 équiv. EN 1.4301 équiv. SETL SETLS	20	40~500	15~75	0~490	6 8 10 12	6 8 10 12	17		3.5
	25	55~600	20~80	0~590	6 8 10 12 16	6 8 10 12 16	22		4.0
	30	65~700	25~90	0~685	6 8 10 12 16 20	6 8 10 12 16 20	27	15	5.0
	*35	80~800	30~100	0~785	8 10 12 16 20 24	8 10 12 16 20 24	30	15	6.0
	*40	80~900	35~110	0~880	10 12 16 20 24	10 12 16 20 24	36	20	6.0
	*50	80~1000	40~120	0~980	12 16 20 24	12 16 20 24	41	20	6.0

* D≥35 uniquement applicable à N□□□□□, E□□□□□ et P□□□□□. Lorsque L-SC≤Nx3, W-N≥2 est requis. L≥Nx3+2

Deux extrémités filetées, longueur et diam. de filetage configurables

Référence pièce — Type	D	Incrément de 0.5mm — L	F	G	SC (Avec méplats uniquement)	Sélection M	Sélection N	W	ℓ1	A
(standard) EN 1.0038 équiv. PETP; EN 1.4301 équiv. SETP; (Méplats) EN 1.0038 équiv. NETPS, ETKPS, PETPS; EN 1.4301 équiv. SETPS	5	15~50	5~25	5~25	0~42	2.6 3	2.6 3	4	8	1.0
	6	15~50	5~30	5~30	0~42	3 4	3 4	5		1.0
	8	20~150	8~40	8~40	0~142	4 5	4 5	7		1.6
	10	20~350	8~45	8~45	0~342	4 5 6	4 5 6	8		2.0
	12	25~400	10~55	10~55	0~390	5 6 8	5 6 8	10	10	2.5
	15	30~500	12~60	12~60	0~490	6 8 10	6 8 10	13		3.0
	20	40~500	15~75	15~75	0~490	6 8 10 12	6 8 10 12	17		3.5
	25	55~600	20~80	20~80	0~590	6 8 10 12 16	6 8 10 12 16	22		4.0
	30	65~700	25~90	25~90	0~685	6 8 10 12 16 20	6 8 10 12 16 20	27	15	5.0
	*35	80~800	30~100	30~100	0~785	8 10 12 16 20 24	8 10 12 16 20 24	30	15	6.0
	*40	80~900	35~110	35~110	0~880	10 12 16 20 24	10 12 16 20 24	36	20	6.0
	*50	80~1000	40~120	40~120	0~980	12 16 20 24	12 16 20 24	41	20	6.0

* D≥35 uniquement applicable à N□□□□□, E□□□□□ et P□□□□□.

Ordering Example

Référence pièce - L - F - G - SC - M - N

ETKH15 - 210.5 - F40 - M6 - N8
ETKLS12 - 300 - F40 - SC150 - M5 - N8
NETPS12 - 300 - F40 - G20 - SC150 - M8 - N8

Tolérance de la dimension L	
L 15 ~ 300	±0.1
L300.5~ 600	±0.3
L600.5~1000	±0.4

Example

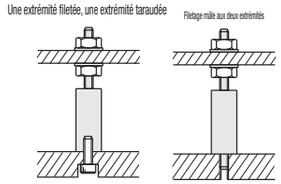

Une extrémité filetée, une extrémité taraudée, longueur et diam. de filetage configurables

Référence pièce — Type	D	Min. L ~ 200	L200.5~400	L400.5~600	L600.5~800	L800.5~1000
EN 1.0038 équiv. NETH, NETHS	5		-	-	-	-
	6		-	-	-	-
	8		-	-	-	-
	10			-	-	-
	12			-	-	-
	15				-	-
	20				-	-
	25				-	-
	30					-
	35					-
	40					
	50					
EN 1.0038 équiv. Oxydé noir ETKH, ETKHS	5		-	-	-	-
	6		-	-	-	-
	8		-	-	-	-
	10			-	-	-
	12			-	-	-
	15				-	-
	20				-	-
	25				-	-
	30					-
	35					-
	40					
	50					
EN 1.0038 équiv. Placage autocatalytique au nickel PETH, PETHS	5		-	-	-	-
	6		-	-	-	-
	8		-	-	-	-
	10			-	-	-
	12			-	-	-
	15				-	-
	20				-	-
	25				-	-
	30					-
	35					-
	40					
	50					
EN 1.4301 équiv. SETH, SETHS	5		-	-	-	-
	6		-	-	-	-
	8		-	-	-	-
	10			-	-	-
	12			-	-	-
	15				-	-
	20				-	-
	25				-	-
	30					-

Deux extrémités filetées

Référence pièce — Type	D	Min. L ~ 200	L200.5~400	L400.5~600	L600.5~800	L800.5~1000
EN 1.0038 équiv. NETL, NETLS	5		-	-	-	-
	6		-	-	-	-
	8		-	-	-	-
	10			-	-	-
	12			-	-	-
	15				-	-
	20				-	-
	25				-	-
	30					-
	35					-
	40					
	50					
EN 1.0038 équiv. Oxydé noir ETKL, ETKLS	5		-	-	-	-
	6		-	-	-	-
	8		-	-	-	-
	10			-	-	-
	12			-	-	-
	15				-	-
	20				-	-
	25				-	-
	30					-
	35					-
	40					
	50					
EN 1.0038 équiv. Placage autocatalytique au nickel PETL, PETLS	5		-	-	-	-
	6		-	-	-	-
	8		-	-	-	-
	10			-	-	-
	12			-	-	-
	15				-	-
	20				-	-
	25				-	-
	30					-
	35					-
	40					
	50					
EN 1.4301 équiv. SETL, SETLS	5		-	-	-	-
	6		-	-	-	-
	8		-	-	-	-
	10			-	-	-
	12			-	-	-
	15				-	-
	20				-	-
	25				-	-
	30					-

Deux extrémités filetées, longueur et diam. de filetage configurables

Référence pièce — Type	D	Min. L ~ 200	L200.5~400	L400.5~600	L600.5~800	L800.5~1000
EN 1.0038 équiv. NETPS	5		-	-	-	-
	6		-	-	-	-
	8		-	-	-	-
	10			-	-	-
	12			-	-	-
	15				-	-
	20				-	-
	25				-	-
	30					-
	35					-
	40					
	50					
EN 1.0038 équiv. Oxydé noir ETKPS	5		-	-	-	-
	6		-	-	-	-
	8		-	-	-	-
	10			-	-	-
	12			-	-	-
	15				-	-
	20				-	-
	25				-	-
	30					-
	35					-
	40					
	50					
EN 1.0038 équiv. Placage autocatalytique au nickel PETP, PETPS	5		-	-	-	-
	6		-	-	-	-
	8		-	-	-	-
	10			-	-	-
	12			-	-	-
	15				-	-
	20				-	-
	25				-	-
	30					-
	35					-
	40					
	50					
EN 1.4301 équiv. SETP, SETPS	5		-	-	-	-
	6		-	-	-	-
	8		-	-	-	-
	10			-	-	-
	12			-	-	-
	15				-	-
	20				-	-
	25				-	-
	30					-

Alterations

Référence pièce - L - F - G - SC - M - N - (FC, HL)

ETKH15 - 210.5 - F40 - M6 - N8 - FC
ETKLS12 - 300 - F40 - SC150 - M5 - N8 - FC
NETPS12 - 300 - F40 - G20 - SC150 - M8 - N8 - HL100

Modification	Code	Spéc.
Dégagement 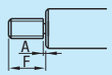	FC	Dégagement supplémentaire en cote A. Code de commande FC

Modification	Code	Spéc.
Trou traversant pour clé hexagonale 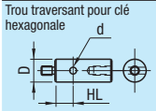	HL	HL=Incrément de 1mm; d/2+5≤HL ≤L-(d/2+5); S'applique uniquement à 8≤D≤30; Code de commande HL10

D	d	Largeur de clé hexagonale
8	2.5	2
10	3	2.5
12	3.5	3
15	4.6	4
20	5.8	5
25	6.9	6
30	9.2	8