Colliers de plaquette

Trou oblong / Forme en L

Caractéristiques : les trous oblongs permettent des ajustements fins lors du montage.

Trou fendu

RoHS

Type	M Matériau	S Traitement de surface	A Accessoire
KMCU	EN 1.0038 équiv.	Oxydé noir	Vis d'assemblage à tête à six pans creux
MMCU	EN 1.0038 équiv.	Placage autocatalytique au nickel	
AMCU	EN AW-6063 équiv.	Anodisé noir	
SMCU	EN 1.4301 équiv.	-	

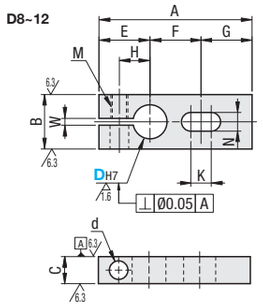

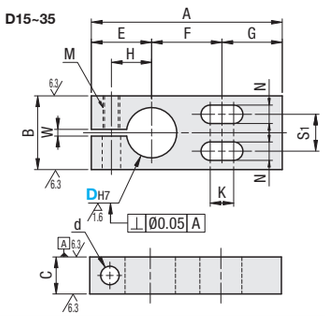

Référence pièce Type	DH7		A	B	C	E	F	G	H	K	M	N	S1	d	W	Prix unitaire KMCU	Prix unitaire AMCU	Vis fournie	Prix unitaire MMCU	Prix unitaire SMCU	Vis fournie
KMCU MMCU AMCU SMCU	8	+0.015 0	42	12	8	14	14	14	8	8.5	M5	5.5	-	5.5	2			CB5-10, x1			SCB5-10, x1
	10		45	16	9	15	15	15	9	9.5			-					CB5-15, x1			SCB5-15, x1
	12	+0.018 0	49	16	9	16	17	16	10	10.5			-					CB5-15, x1			SCB5-15, x1
	15		57	22	12	18	21	18	12	12.5			11					CB5-20, x1			SCB5-20, x1
	20	+0.021 0	69	28	16	22	25	22	15	15.5	M6	6.5	14	6.6				CB6-25, x1			SCB6-25, x1
	25		83	32	19	25	33	25	18	18.5			16					CB6-30, x1			SCB6-30, x1
	30		95	40	19	29	37	29	21	20	M8	9	20	9				CB8-35, x1			SCB8-35, x1
	35	+0.025 0	104	45	22	32	40	32	24	23			22					CB8-40, x1			SCB8-40, x1

La tolérance DH7 est mesurée avant l'usinage de la fente. Pour accouplement, les tolérances d'arbre g6 et f8 sont recommandées. Un serrage à l'aide d'une clé longue est recommandé.

Forme en L

RoHS

Type	M Matériau	S Traitement de surface	A Accessoire
KLQK	EN 1.0038 équiv.	Oxydé noir	Vis d'assemblage à tête à six pans creux
MLQM		Placage autocatalytique au nickel	
ALQA	EN AW-6063 équiv.	Anodisé noir	
SLQS	EN 1.4301 équiv.	-	

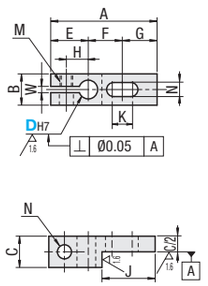

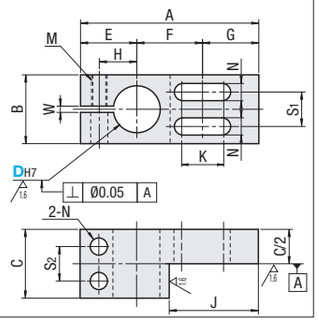

Vis fournie

D	KLQK ALQA	MLQM SLQS
10	CB5-25, x1	SCB5-25, x1
12	CB5-30, x1	SCB5-30, x1
15	CB5-35, x2	SCB5-35, x2
20	CB6-35, x2	SCB6-35, x2
25	CB6-35, x2	SCB6-35, x2
30	CB8-40, x2	SCB8-40, x2

Référence pièce Type	DH7		A	B	C	E	F	G	H	J	K	M	N	S1	S2	W	Prix unitaire KLQK	Prix unitaire MLQM	Prix unitaire ALQA	Prix unitaire SLQS
KLQK MLQM ALQA SLQS	10	+0.015 0	45	16	16	15	15	15	9	22.5	9.5	M5	5.5	-	-	2				
	12	+0.018 0	49			16	17	16	10	24.5	10.5			-	-					
	15		57	22	22	18	21	18	12	28.5	12.5			11	11					
	20	+0.021 0	69	28	28	22	25	22	15	34.5	15.5	M6	6.5	14	14					
	25		83	32	32	25	33	25	18	41.5	18.5			16	16					
	30	+0.021 0	95	40	40	29	37	29	21	47.5	20	M8	9	20	20					

La tolérance et la perpendicularité de DH7 sont mesurées avant l'usinage de la fente.
Pour accouplement, les tolérances d'arbre g6 et f8 sont recommandées. Un serrage à l'aide d'une clé longue est recommandé.

Ordering Example: Référence pièce — MMCU15, KLQK15

Example

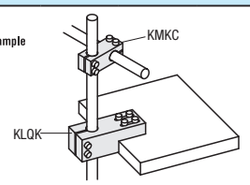

Appuyer pour fixer la partie en L.

Colliers de plaquettes/Brides de serrage

Bras

Caractéristiques : combinés avec des colliers de plaquette, les montants fixés peuvent être réglés dans un sens circulaire.

Colliers de plaquettes

RoHS

Type	M Matériau	S Traitement de surface	A Accessoire
KLKA	EN 1.0038 équiv.	Oxydé noir	Vis d'assemblage à tête à six pans creux
MKA		Placage autocatalytique au nickel	
ALKA	Alliage d'aluminium série 6000	Anodisé noir	
SLKA	EN 1.4301 équiv.	-	

Accessoire: Les vis CB sont fournies avec les produits oxydés noirs et anodisés noirs, tandis que les vis SCB sont fournies avec les produits traités par placage autocatalytique au nickel.

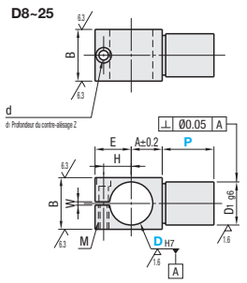

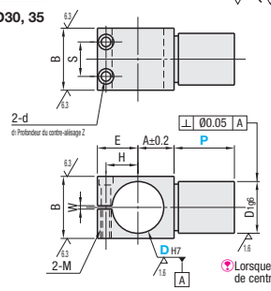

Lorsque la cote P est de 50 ou plus, un trou de centrage peut persister à l'extrémité de D1.

Référence pièce Type	DH7		Sélection P	D1g6		A	B	E	H	M	d	d1	Z	S	W	Vis fournie	Prix unitaire KLKA	Prix unitaire MKA	Prix unitaire ALKA	Prix unitaire SLKA
KLKA MKA ALKA SLKA (D≤30)	8	+0.015 0	12 30 50	8	-0.005 -0.014	7	12	10.5	7	M3	3.5	6	3	-	2	M3- 8, x1				
	10		13 30 50	10		9	13	13	9	M4	4.5	7.5	4			M4- 8, x1				
	12	+0.018 0		12	-0.006 -0.017	11	15	14.5	10							M4-10, x1				
	15		19 30 50	15		12	19	15	10.5							M4-15, x1				
	20	+0.021 0	25 50 70	20	-0.007 -0.020	15	25	17.5	13							M4-20, x1				
	25		30 50 70	25		18	30	21	16							M5-25, x1				
	30		35 50 70	30		21	36	23.5	18.5	M5	5.5	9	5	20		M5-30, x2				
	35	+0.025 0	40 70 90	35	-0.009 -0.025	24	40	26.5	21					24		M5-35, x2				-

La dimension D pour SLKA va jusqu'à 30. La tolérance DH7 est mesurée avant l'usinage de la fente. Pour accouplement, les tolérances d'arbre g6 et f8 sont recommandées. Un serrage à l'aide d'une clé longue est recommandé.

Ordering Example: Référence pièce - P — MKA10 - 30

Example

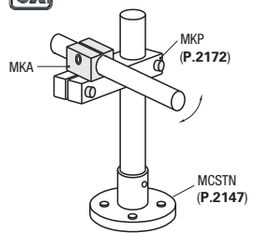

Caractéristiques : les colliers de serrage peuvent servir de poignée de guidage en combinaison avec les colliers de plaquette.

Brides de serrage

RoHS

Type	M Matériau	S Traitement de surface	A Accessoire
BCLB	EN 1.0038 équiv.	Oxydé noir	Vis d'assemblage à tête à six pans creux
BCLM		Placage autocatalytique au nickel	
BCLA	EN AW-6063 équiv.	Anodisé noir	
BCLS	EN 1.4301 équiv.	-	

* Vis fournie : les produits oxydés et anodisés noirs sont dotés d'une vis présentant le même traitement de surface, les produits à placage autocatalytique au nickel et en acier inoxydable ont une vis inoxydable.

Vis fournie

D	Taille de vis
6	M3-8
8	M4-8
10	M5-10
12	M5-15
13	M5-15
15	M6-15
16	M6-15
20	M6-20

Example

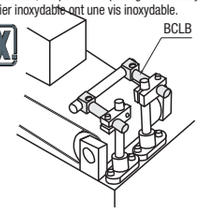

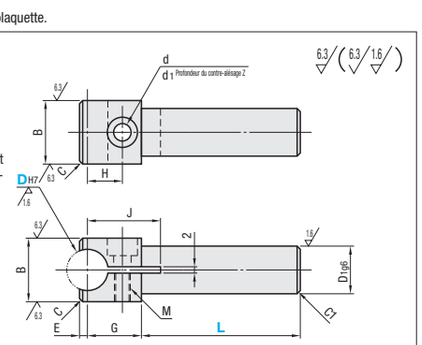

Lorsque la dimension L est de 50 ou plus, l'orifice central peut rester à l'extrémité de D1.

Référence pièce Type	DH7		Sélection de L		B	D1g6		G	E	C	H	M	d	d1	Z	J	Prix unitaire BCLB	Prix unitaire BCLM	Prix unitaire BCLA	Prix unitaire BCLS
BCLB BCLM BCLA BCLS	6	+0.012 0	25	40	12	8	-0.005 -0.014	14	1	1	8	M3	3.4	6.5	3.5	17			-	
	8				14	10		15	1.5		9	M4	4.5	8	4.5	19				
	10	+0.015 0	30	50	16	12	-0.006 -0.017	16	2		10	M5	5.5	9.5	5.5	22				
	12				18	12		17	2.5		11					24				
	13	+0.018 0			20	15		17	2.5		11					27				
	15		50	70	23	16		19	2.5		12					31			-	
	16				25	20	-0.007 -0.020	20	3	2	13	M6	6.6	11	6.5	34			-	
	20	+0.021 0			30			21			14					35				

La tolérance DH7 est mesurée avant l'usinage de la fente.

Ordering Example: Référence pièce - L — BCLB16 - 70