Amortisseurs de chocs
économique

RoHS10

EMACN

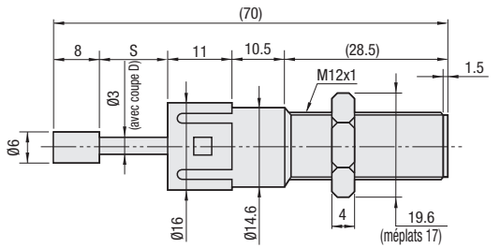

Plage de température de fonctionnement : -10 à 50°C
Durabilité : 500 000 utilisations
Plage de vitesse de collision : N° 1212A, B, C :0.3~1.0 m/s
N° 1212D :0.1~0.7 m/s
N°1212E :0.1~0.5 m/s
Couple de serrage max : 1.5N・m
(Si épaulement à Ø14.6, serrer à 1.0N/m.)

Pièces	M Matériau	S Traitement de surface
Corps principal	PPS	-
Capuchon	POM	
Tige de piston	EN CW614N équiv.	Placage autocatalytique au nickel

A Accessoire : Écrou <Angle opposé 19.6, Côté opposé 17>

Référence pièce Type	N°	Couleur du capuchon	Diam. filetage M	Course S	Énergie absorbée max. (E') par impact (J)	Énergie absorbée max. (E') par minute (J)	Max. Équiv. Masse (me') (kg)	Force de retour de la tige de piston (N)	Max. Coefficient de traînée (N)	Prix unitaire 1 à 4 pièce(s)	Remise sur volume 5 à 10 pièces.
EMACN	1212A	Blanc	M12x1	12	0.29	14.7	1.5	2.45	245		
	1212B	Noir			0.49		3.0		294		
	1212C	Jaune			1.0	5.0	5.0				
	1212D	Vert					7.5				
	1212E	Rouge					10.0				

Ordering Example — Référence pièce: EMACN1212A

Amortisseurs de chocs
Réglable

RoHS10

MAC (Cache) **MAS** (Sans cache)

N° 0806*, 1008*, 1210*, 1214, 1410, 1417
1612*, 1620*, 2016*, 2530*, 2725*, 3035*, 3650*

Les formes des pièces réglables des produits marqués par * sont illustrées dans les schémas ci-dessous.

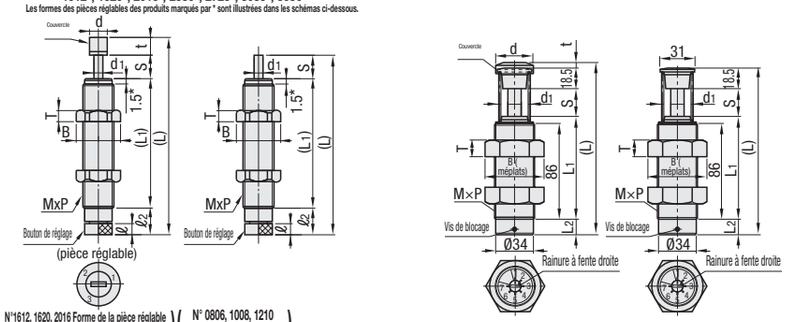

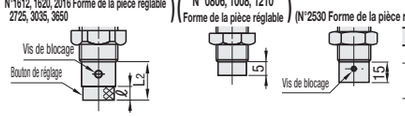

Éviter l'utilisation en parallèle du type réglable car il est difficile de synchroniser les caractéristiques d'amortissement.
Pour régler la force d'impact, il suffit de tourner le bouton situé sur le fond.
Température ambiante de fonctionnement : -5 ~ 70°C
1.5* est la dimension du diamètre du filetage M14 ou inférieur (sauf M8). Le calibre M8 est de type 2.3 et le calibre M16 ou plus est entièrement fileté.
Remplacer après 1 000 000 cycles.

N°	M Matériau (corps principal)	S Traitement de surface
0806	EN 1.4305 équiv.	-
1008, 1210, 1214, 1410 1417, 1612, 1620, 3625	Acier de décolletage	Placage autocatalytique au nickel
2016, 2530, 2725 3035, 3650	EN 1.0038 Équiv.	
Capuchon	Polyacétal Les 3035, 3625 et 3650 sont en caoutchouc uréthane.	-

Référence pièce Type	N°	Vitesse	Diam. filetage MXP	Course S	Énergie absorbée max (E') par impact (J)	Énergie absorbée max (E') par minute (J)	Max. Équiv. Masse (me')(kg)	Force de retour de la tige de piston (N)	Valeur de traînée max (N)	(L)	(L1)	L2	ℓ	d	d1	t	B (Méplats)	T	MAC Prix unitaire 1 à 4 pièce(s)	MAC Remise sur volume 5 pièces	MAS Prix unitaire 1 à 4 pièce(s)	MAS Remise sur volume 5 pièces
MAC (Capuchon) MAS (Sans capuchon)	0806	M	M8 x 0.75	6	1.4	36.7	15	9 ou inférieur	670	58 (53)	41	6	3	6	2.5	5	12.7 (11)	2				
	1008	S	M10 x 1.0	8	1.02	58.8	90	5.88 ou inférieur	637	65.2 (58.9)	42.2	8.7	3.5	6	2.4	6.3	14.2 (13)	3				
		L			1.47		10															
		M			1.76		2.5															
	1210	S	M12 x 1.0	10	2.94	98	100	9.8 ou inférieur	1470	84 (76)	61	5	-	8	3.5	8	16.2 (14)	4				
		L					30															
		M			4.9																	
		H					4															
	1214	H		14	5.4		30	12.7 ou inférieur	1156	92 (84)	59.5	10.5	5									
	1410	S	M14 x 1.5	10	3.62	147	120	9.8 ou inférieur	1813	88 (80)	59	11	6	10			19.6 (17)	6				
		L			3.92		30															
		M			5.88		35															
		H					4.5															
	1417	H		17	14.7	176	50	15.7 ou inférieur	2646	115 (105)	77.8	10.2	5		4	10						
	1612	S	M16 x 1.5	12	6.3	235	270	14.7 ou inférieur	2646	117 (102)	75.5	14.5	4.5	13.5	5	15	20 (19)	6				
		L			9.8		50															
		M					10															
		H																				
	1620	H		20	17.6		60	19.6 ou inférieur		143 (128)	93.5											
	2016	S	M20 x 1.5	16	20	343	600	18.1 ou inférieur	3528	127 (110)	76	18	4	18	6	17	27.7 (24)	8				
		L			29.4		300															
		M					200															
		H					120															
	2530	S	M25 x 1.5	30	23	490	1100	33.2 ou inférieur	3920	173 (155)	110	15	-	22	8	18	37 (32)	10				
		L			49		400															
		M					300															
		H					150															
	2725	S	M27 x 1.5	25	32	539	1500	27.3 ou inférieur	6370	156 (136)	91	20	5	23		20						
		L			79.3		650															
		M					450															
		H					300															
	3035	S	M30 x 1.5	35	100	1176	2000	44.1 ou inférieur	16660	206.5 (188)	128	25		27	10	18.5	41.6 (36)	14				
		M			196		1300															
		H					700															
	3625	S	M36 x 1.5	25	125	1500	3500	100 ou inférieur	25000	155 (150)	92.5	14	-	34	12	5	53.1 (46)	10				
		L			200		2000															
		H					700															
	3650	S		50	235	2352	6700	68.6 ou inférieur	23520	254.5 (235)	160	25	5	33	12	19.5		15				
		M			392		2700															
		H					1400															

Les valeurs de la dimension L entre ( ) concernent MAS.

kgf・m=Jx0.101972 kgf=Nx0.101972

Type de vitesse de collision	Plage de vitesses de collision	Cycle de fonctionnement max.
Vitesse ultra lente S	0.08~0.5m/s	60cycle/min*
Vitesse basse L	0.3 ~1 m/s	
Vitesse moyenne M	0.3 ~2 m/s	
Vitesse rapide H	0.7 ~3 m/s	

Ordering Example — Référence pièce: MAC1008H

* N° 0806 = 45cycle/min ; N° 3035, 3625 et 3650 = 30cycle/min.