Roulettes
Charge légère/moyenne

Roulettes électriquement conductrices / Acier inoxydable

■Roulettes utilisées pour les chariots de petite taille/de taille moyenne.

(Roue en caoutchouc)

(Roue en uréthane)

(Roue en nylon)

RoHS10

Pivotant
CNGJ
CNSGJ

Fixe
CNGK
CNSGK

Pivotante avec butée
CNGS 50 / 65 / 75 / 100 / 125 / 150
CNSGS 100 / 125 / 150

CNSGS 65 / 75

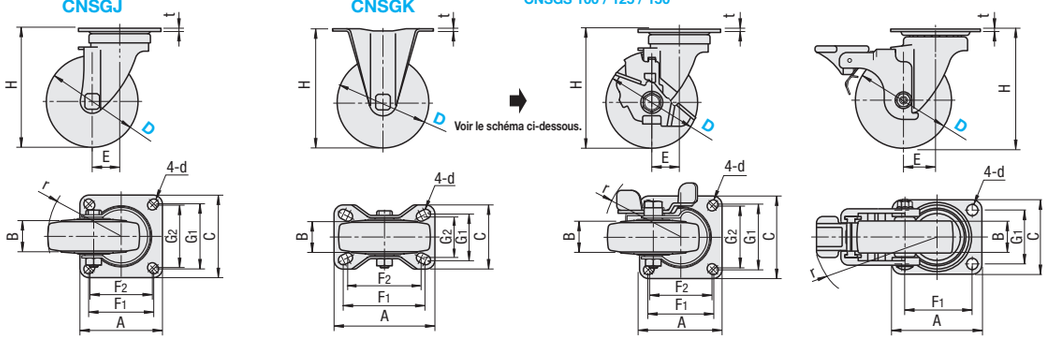

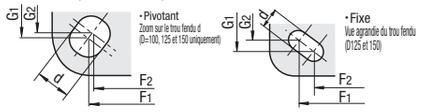

Type	Corps principal		Roue		Roulement	
	M Matériau	S Traitement de surface	M Matériau (couleur)		Partie pivotante	Roue
CNG□	EN 1.0320 équiv. (enroulé à chaud)	Galvanisation au zinc	Caoutchouc synthétique (noir), Uréthane (gris), Nylon (blanc)		Intégré	Fournis pour D100, 125, 150
CNSG□	EN 1.4301 équiv.	Meulage du corps				

La roue en nylon D100 ne comporte pas de roulement.
La roue en caoutchouc D25 et 38 est de couleur grise.

(Caoutchouc)

(Roue en uréthane)

(Caoutchouc)

RoHS10

Pivotant
CRJDG
CSRJDG
CSMJU

Fixe
CRKDG
CSRKDG
CSMKU

Pivotante avec butée
CRSDG
CSRSDG
CSMSPU

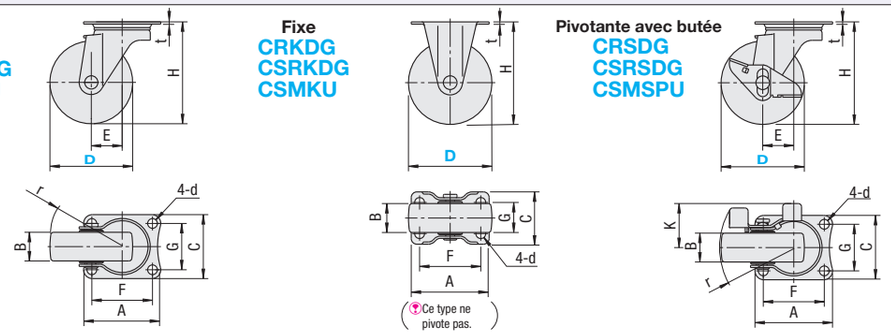

r correspond au rayon de pivotement de la roue.

Acier inoxydable

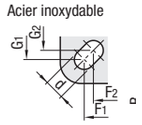

D125, 150

Type	Corps principal		Roue		Roulement	
	M Matériau	S Traitement de surface	M Matériau (couleur)		Partie pivotante	Roue
CRJDG / CRKDG / CRSDG	EN 1.0320 équiv. (enroulé à chaud)	Galvanisation au zinc	Caoutchouc électrique-ment conducteur (noir)*		Intégré	Aucun
CSRJDG / CSRKDG / CSRSDG	EN 1.4301 équiv.	Meulage du corps				
CSMJU / CSMKU / CSMSPU	EN 1.4301 équiv.		Caoutchouc (noir)			Pour les dimensions D 100, 125 et 150 uniquement.
			Uréthane (gris)			Uniquement pour les dimensions D 150.
			Nylon (blanc)			

* Résistivité transversale spécifique du caoutchouc conducteur : entre 10^2 et $10^4\Omega\cdot$cm

Corps principal	Référence pièce Type	D	Matériau de la roue	H	A	C	F1	F2	G1	G2	d	E	r	B	t Acier	t Acier inoxydable	Charge admissible (N) R	U	N	Masse (g) R	U	N
Pivotant	CNGJ(acier) CNSGJ (acier inoxydable)	25	R (Caoutchouc) U (Uréthane) N (Nylon)	35	35	30	28	-	23	-	4.2	9	24	13	1.5	-	80	-	100	36	-	37
		38		50	46	38	36		28		5.3	13	34	18			200		280	74		75
		50		65	59	47	46		35		6.5	16	46	21(20*1)	2		500		600	170		140
		65		85	70	58	55	54 (*4)	42	44 (*4)	8.8	25	59	25(27★)	2.3	2	500	700	700	370	310	300
		75		93									65				600	800	800	390	330	320
		100		130	90	90	71	68	71	68	10.5	30	84	32(30★)	2.9	3	1200	1200	1200	1055	930	900
		125		165	102	102	80	75	80	75	11	35	103	38(30★)	4	4	1500	1500	1500	1600	1500	1350
		150		190								40	120	35(40*3)			1600	1600	1600	1835	1750	1680
Fixe	CNGK(acier) CNSGK (acier inoxydable)	25		35	37	19	29	-	-	-	4.2	-	-	13	1.5	-	80	-	100	30	-	31
		38		50	46	25	36		15		5.3			18			200		280	51		52
		50		65	58	44	45		25		6.5			21(20*1)	2		500		600	130		110
		65		85	70	52 (47*2)	55	54 (*4)	28		8.8			25(27★)	2.3	2	500	700	700	260	200	190
		75		93													600	800	800	280	220	190
		100		130	110	70	90	80	50	45	10.5			32(30★)	2.6	2.5	1200	1200	1200	770	645	615
		125		165	140	80	112	100	56	53	11			38(30★)	4		1500	1500	1500	1100	1000	850
		150		190										35(40*3)			1600	1600	1600	1400	1315	1245
Pivotante avec butée	CNGS(acier) CNSGS (acier inoxydable)	50		65	59	47	46	-	35	-	6.5	16	58	21(20*1)	2	-	500	-	600	220	-	190
		65		85	70	58	55	54 (*4)	42	44 (*4)	8.8	25	99	25(27★)	2.3	2	500	700	700	420	360	350
		75		93													600	800	800	450	390	380
		100		130	90	90	71	68	71	68	10.5	30	102	32(30★)	2.9	3	1200	1200	1200	1220	1095	1065
		125		165	102	102	80	75	80	75	11	35	125	38(30★)	4	4	1500	1500	1500	1735	1635	1485
		150		190								40	128	35(40*3)			1600	1600	1600	2045	1950	1890

(*1) indique les dimensions des roues en nylon, (★) celles des roues en uréthane, (*2) correspondent à CNSGK et (*3) correspondent aux roues en caoutchouc. CNGK25 possède 2 trous de montage.
(*4) Seuls les modèles en acier sont fendus. L'angle de la fente est différent de celui du schéma.

Ordering Example

Référence pièce	-	Matériau de la roue
CNGJ100	-	U

Directions des butées

Vue avant du schéma ci-dessus, dans la direction ⇒.
>> Dans le schéma ci-dessus.

CNSGS125
CNSGS150

CNGS50
CNGS65
CNGS75
CNGS100
CNGS125
CNGS150
CNSGS100

Pour CNSGS100, la position de la butée a été modifiée (le côté gauche et le côté droit ont été inversés) en avril 2014.

Référence pièce Type	D	Prix unitaire Acier R	Acier U	Acier N	Acier inoxydable R	Acier inoxydable U	Acier inoxydable N
CNGJ (acier) CNSGJ (acier inoxydable)	25		-		-	-	-
	38		-		-	-	-
	50		-		-	-	-
	65						
	75						
	100						
	125						
	150						
CNGK (acier) CNSGK (acier inoxydable)	25		-		-	-	-
	38		-		-	-	-
	50		-		-	-	-
	65						
	75						
	100						
	125						
	150						
CNGS (acier) CNSGS (acier inoxydable)	50		-		-	-	-
	65						
	75						
	100						
	125						
	150						

■Roue électriquement conductrice

Corps principal	Référence pièce Type en acier	Acier inoxydable	D	B	H	A	C	r Type en acier	r Acier inoxydable	K Type en acier	K Acier inoxydable	F	d	t	E	G	Charge admissible (N)	Masse (g)	Prix unitaire Type en acier	Prix unitaire Acier inoxydable
Pivotant	CRJDG	CSRJDG	50	20	65	70	42	47	47	-	-	56	6.5	2	22	28	300	190		
			65	25	85		58	61	61			55	8.8	2.3	27	42	500	370		
			75		93			66	66						28		600	420		
			100		122	100		82	82			82			31	40	500	600		
Fixe	CRKDG	CSRKDG	50	20	65	70	42	-	-	-	-	56	6.5	2	-	28	300	140		
			65	25	85		47					55	8.8	2.3			500	250		
			75		93		58										600	290		
			100		122	100						82				40	500	510		
Butée	CRSDG	CSRSDG	50	20	65	70	42	51	51	32	31	56	6.5	2	22	28	300	210		
			65	25	85		58	67	67	43	40	55	8.8	2.3	27	42	500	430		
			75		93			68	68						28		600	470		
			100		122	100		82	82	44	43	82			31	40	500	670		

■Roulettes en acier inoxydable

Corps principal	Référence pièce Type	D	Matériau de la roue	B R (caoutchouc)	B U (uréthane)	B N (nylon)	H	A	C	F1	F2	d	t	E	G1	G2	K	r	Charge admissible (N) R	U	N	Masse (g)	Prix unitaire R	U	N
Pivotant	CSMJU	75	R (Caoutchouc)*1	25	26	25	93	70	58	55	-	8.8	2.3	28	42	-	-	66	600	700	800	390			
		100		29	32	32	132	90	90	71	68	11	3	32	71	68		82	800	1000	1000	950			
		125		32			168	102	102	80	75			36	80	75		99	1000	1200	-	1230			-
		150		40	40	40	190							40				115	-	1800	1600	1500	-		
Fixe	CSMKU	75	U (Uréthane)	25	26	25	93	70	47	55	-	8.8	2.3	-	28	-	-	-	600	700	800	270			
		100		29	32	32	132	110	75	90	80	11	3		50	45			800	1000	1000	720			
		125		32			168	140	94	112	100				53	56			1000	1200	-	1180			-
		150		40	40	40	190	102	102	80	75				80	75			-	1800	1600	1290	-		
Avec butée	CSMSPU	75	N (Nylon)*2	25	26	25	93	70	58	55	-	8.8	2.3	28	42	-	43	68	600	700	800	430			
		100		29	32	32	132	90	90	71	68	11	3	32	71	68	55	86	800	1000	1000	1060			
		125		32			168	102	102	80	75			34	80	75	54	97	1000	1200	-	1340			-
		150		40	40	40	190							40			65	115	-	1800	1600	1720	-		

*1 Le type R (caoutchouc) de dimension D 150 n'est pas disponible pour les types pivotant, fixe et à butée. *2 Le type N (nylon) de dimension D 125 n'est pas disponible pour les types pivotant, fixe et à butée.

Ordering Example

Référence pièce	-	Matériau de la roue
CRJDG100		
CSMKU125	-	U