Charnières en plastique / Charnières en plastique compactes / Charnières à faible génération de poussière

■Charnières en plastique

HHPSJ

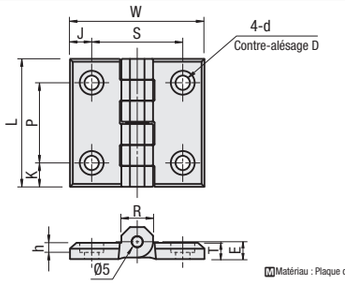

Pour HHPSJ8 et HHPSJ845, les écrous de charnière spécifiés **P.1199** sont recommandés pour un accouplement sur panneau, etc.

Matériau : Plaque de charnière : Nylon 6, Arbre : EN 1.4301 Équiv.

Référence pièce Type	N°	Couleur	*Charge admissible kg	N	Masse g	L	W	K	P	J	S	D	d	T	E	R	h	Prix unitaire 1 à 9 pièce(s)	Remise sur volume 10~50
HHPSJ	6	B (noir) W (blanc)	10	96	21	48	47	9	30	8	32	9.5	5.5	6	6.5	12.6	3.8		
	8		15	147	35	59	62	11	37	10	42	11	6.6	7.5	8	14.5	4.4		
	845				44	70	80	13.5	43	16.5	47								

* La charge admissible est la valeur qui s'applique lorsque 2 pièces sont utilisées. La couleur par défaut est noir, sauf spécification contraire.

■Charnières en plastique compactes

HHPSJC

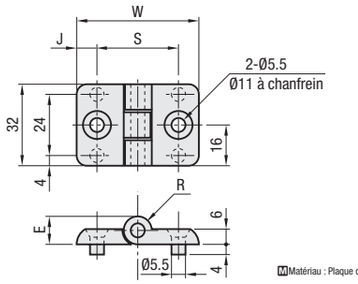

Matériau : Plaque de charnière : Nylon 6, Arbre : EN 1.4301 Équiv.

Référence pièce Type	N°	*Charge admissible kg	N	Masse (g)	W	J	S	E	R	Prix unitaire 1 à 9 pièce(s)	Remise sur volume 10~100
HHPSJC	5	10	98	12.5	36	7.5	21	10	5		
	6	10	98	15.8	48	8	32	11	5.5		
	8	10	98	26.2	62	10	42	11	5.5		

* La charge admissible est la valeur qui s'applique lorsque 2 pièces sont utilisées.

■Charnières à faible génération de poussière

HHPMGS

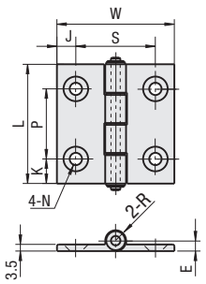

Matériau : EN AW-6063-T5 Équiv.
Manchon : Polyacétal trempé dans l'huile
Traitement de surface : placage autocatalytique au nickel

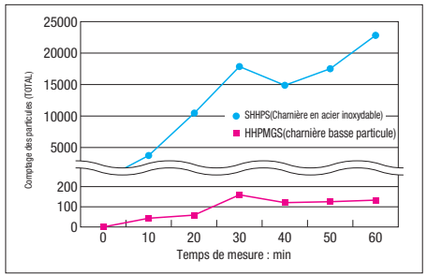

Caractéristiques

■Excellente résistance à l'abrasion et propriétés de glissement exceptionnelles à faible génération de poussière par rapport aux charnières classiques car la section coulissante est fabriquée dans un matériau spécial (polyacétal enduit d'huile).

■La pièce en aluminium est dotée d'un placage autocatalytique au nickel plutôt que d'une anodisation claire classique. Ceci lui confère une excellente conductivité électrique, pour une accumulation de poussière moindre.

Les écrous de charnière spécifiés **P.1199** sont recommandés pour un accouplement sur panneau, etc.

Référence pièce Type	N°	*Charge admissible kg	N	Masse g	L	W	K	P	J	S	N Trou	N Chanfrein	E	R	Prix unitaire 1 à 8 pièce(s).	Remise sur volume 9~50
HHPMGS	5	10	98	22	47	36	11	25	7.5	21	5.5	11	5	5		
	6			33		48	8.5	30	8	32	6.5	13	5.5	5.5		
	8			48	63	62	13	37	10	42						

* La charge admissible est la valeur qui s'applique lorsque 2 pièces sont utilisées.

Ordering Example

Référence pièce	-	Couleur
HHPSJ6 HHPSJC8 HHPMGS5	-	B

Charnières à trous de montage décalés / Charnières à épaulement en acier inoxydable / Charnières à ressort

■Charnières avec trous de montage décalés

HHSOY

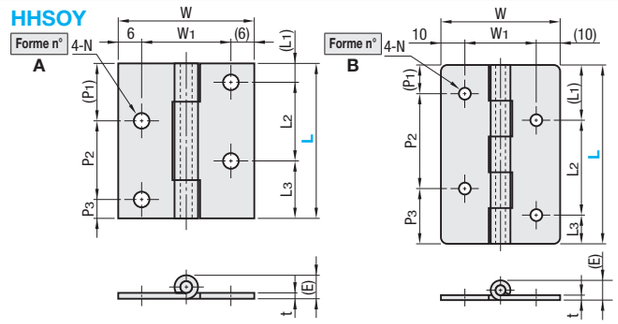

Matériau : EN 1.4301 équiv.

Example

Charnières avec trous de montage décalés

Autres charnières

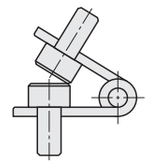

Référence pièce Type	L	Forme	L1	L2	L3	W	W1	P1	P2	P3	N	t	E	*Charge admissible (N)	Poids (g)	Prix unitaire 1 à 9 pièce(s)	Remise sur volume 10~200
HHSOY	40	A	5	20	15	35	23	15	20	5	4.2	1.5	6.3	58.8	21.6		
	50		5.5	26	18.5			18.5	26	5.5				78.4	27.3		
	75	B	23	40	12	50	30	12	40	23	5	2	8.8	147	75.7		

* La charge admissible est la valeur qui s'applique lorsque 2 pièces sont utilisées.

■Charnières à épaulement en acier inoxydable

HHPSSD

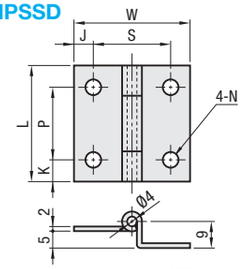

Les écrous de charnière spécifiés **P.1199** sont recommandés pour un accouplement sur panneau, etc.

Matériau : EN 1.4301 équiv.

Référence pièce Type	N°	L	W	K	P	J	S	N	*Charge admissible (kg)	Poids (g)	Prix unitaire 1 à 19 pc(s).	Remise sur volume 20~200
HHPSSD	5	41	36	8	25	7.5	21	5.5	4.5	32		
	6	48	48	9	30	8	32	6.5	6	46		

* La charge admissible est la valeur qui s'applique lorsque 2 pièces sont utilisées.

■Charnières à épaulement en acier inoxydable

HHSD

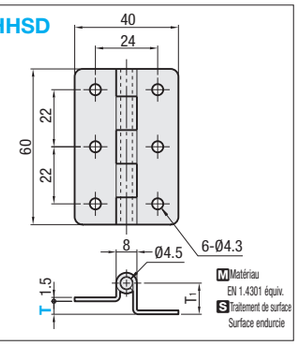

Matériau
EN 1.4301 équiv.
Traitement de surface
Surface endurcie

Référence pièce Type	T	T1	*Charge admissible (kg)	Poids (g)	Prix unitaire 1 à 19 pc(s).	Remise sur volume 20~100
HHSD	1.2	8.2	7	38		
	2.3	9.3				
	3.2	10		40		
	5	12		42		

* La charge admissible est la valeur qui s'applique lorsque 2 pièces sont utilisées.

■Charnières à re

La photo présente une charnière à ressort qui n'est pas installée (libre).

HHSP

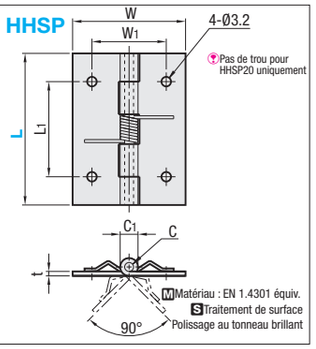

Pas de trou pour HHSP20 uniquement

Matériau : EN 1.4301 équiv.
Traitement de surface
Polissage au tonneau brillant

Example

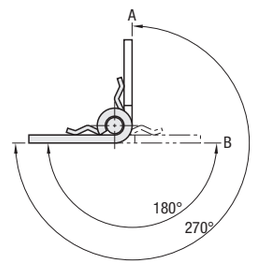

La charge élastique mesure la valeur (A) avec les plaques de charnière pliées à 270°, comme indiqué ci-dessus.

Pour HHSP20 uniquement, la valeur est mesurée à un angle de 180° (B).

Ne pas ouvrir les plaques de charnière HHSP20 à plus de 180° (B). Un ressort de petit diamètre peut causer des problèmes.

Référence pièce Type	L	W	W1	L1	C	C1	t	* Charge admissible (kgf)	Couple (kgf·cm)	Poids (g)	Prix unitaire 1 à 39 pièces	Remise sur volume 40 à 100 pièces.
HHSP	20	14	-	-	1	(2.2)	0.5	1	0.99	1.5		
	25	32	20	14	3	5.8	1.2	3	0.66	10		
	38	32	20	26	3	6.5	1.5	6	1.5	20		
	51	38	25	32	3	6.5	1.5	7	1.38	35		

* La charge admissible est la valeur qui s'applique lorsque 2 pièces sont utilisées.

Ordering Example

Référence pièce
HHSOY40 HHPSSD6 HHSD3.2 HHSP38