Joints flottants - Présentation

■Caractéristiques des joints flottants

Ce produit connecte le cylindre et l'objet actionné et absorbe le désalignement (= désalignement latéral) ou un désalignement angulaire (= hors tolérance de parallélisme).

■Avantages des joints flottants

① Il n'est pas nécessaire que l'arbre du cylindre corresponde au corps en connexion avec une haute précision.
② La poussée ne diminue pas même si la précision de l'ajustement d'arbre est faible.
③ Empêche la rupture de joints de cylindre et prolonge la durée de vie des objets actionnés.

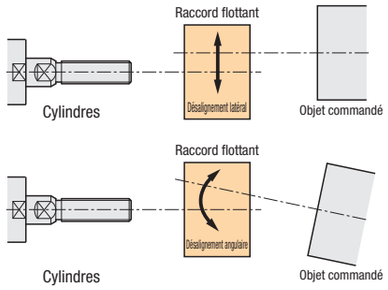

■Types de joints flottants

• Type à raccord rapide : le connecteur se prend dans la rainure du support et de l'unité de connexion, ce qui facilite la connexion simplement en passant par le trou de l'unité de connexion.

Forme d'embout de tige de cylindre	Connecteur	Connecteur et jeu de supports	Support
Fileté	[Type taraudé] Fixé P.1527; 2 pièces P.1529; Configurable P.1528	Connecteur et jeu de supports P.1526	■Image de montage; Type à embase P.1533; Type compact P.1536
Taraudé	[Type fileté] Fixé P.1530; Type à 2 pièces P.1532; Configurable P.1531; Type à fixation par boulon P.1532	Connecteur et jeu de supports P.1530	■Image de montage; Type à barre P.1535; Type à montage supérieur P.1534

• Type à embase : le raccord peut être maintenu par une bride. Utiliser des contre-plaques (plaques de couvercle) pour éviter une rupture des objets actionnés par l'impact causé par les connecteurs.

Forme d'embout de tige de cylindre	Connecteur, jeux de bride de montage	Plaque de support	Images reliées du cylindre et de la pièce entraînée
Fileté	[Type taraudé] Standard P.1539; 2 pièces P.1539; Méplats P.1539	Rond, méplats P.1544	Cylindres; Connecteur, jeux de bride de montage; Renforcement Plaque; Pièce entraînée
Taraudé	[Type fileté] Standard P.1541; 2 pièces P.1541; Méplats P.1541		

• Type monobloc : ce produit absorbe le désalignement latéral, angulaire. Le type extra-court est de format compact et peu encombrant.

Méthode de jonction	Type intégré de joints flottants : Filetage pour cylindre	Taraudage pour cylindre	Images reliées du cylindre et de la pièce entraînée
Montage latéral	Goujon fileté extra-court Fixation (pour cylindre fileté) P.1549; Miniature P.1547; À visser P.1547	Montage extra-court par goujons filetés (pour cylindre taraudé) P.1549	Cylindres; Connecteur; Pièce entraînée
Montage sur pied	Montage extra-court sur pied (pour cylindre fileté) P.1550; Support de fixation P.1548	Montage extra-court sur pied (pour cylindre taraudé) P.1550	Cylindres; Connecteur; Pièce entraînée
Fixation par bride	Rond taraudé extra-court P.1551; Compact taraudé extra-court P.1551; Fixation par bride P.1547	Rond fileté extra-court P.1551; Compact fileté extra-court P.1551	Cylindres; Connecteur; Pièce entraînée

Joints flottants - Type à raccord rapide

[Taraudé] Jeu de connecteur de cylindre et support métallique Jeu de supports en tôle

■Caractéristiques : L'achat d'un jeu de connecteur (FJR) et de support (HLRA) pour Joints flottants de type à raccord rapide est plus économique que l'achat de produits autonomes.

■Jeu de connecteur de cylindre et de support

Type	Type à support	M Matériau	S Traitement de surface	H Dureté
FJRHA	HLRA	EN 1.1191 équiv.	Nitruration en bain de sel	500HV~

Le Nitruration en bain de sel peut altérer la couleur de la pièce mais n'a aucun effet sur sa fonction mécanique.
Pour plus d'informations sur le Nitruration en bain de sel, voir **P.1907.**

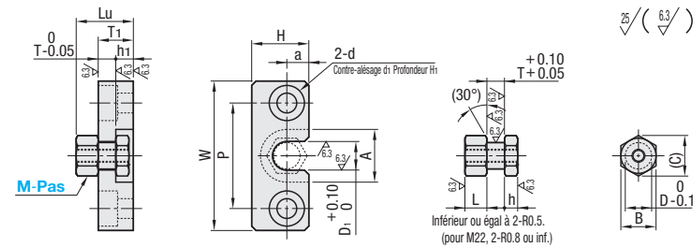

Référence pièce Type	Pas M	Connecteur de cylindre T	D	L	h	B	C	Support D1	A	T1	h1	W	H	a	P	d	d1	H1	Lu	Prix unitaire
FJRHA	3-0.5	4	6	5	3	8	9.2	6.5	12	8	4	34	13	5	24	4.5	8	4.4	13	
	4-0.7	4	7	6	3	10	11.5	8	14	8	4	36	15	6	26	4.5	8	4.4	14	
	5-0.8	6	8	7	3	12	13.9	9	17	10	4	42	18	7	30	5.5	9.5	5.4	17	
	6-1.0	6	10	8	4	14	16.2	11	19	11	5	44	20	8	32	5.5	9.5	5.4	19	
	8-1.25	8	13	9	4	17	19.6	14	23	13	5	52	24	10	38	6.6	11	6.5	22	
	10-1.25	8	16	11	4	21	24.2	18	28	13	5	56	30	12	42	6.6	11	6.5	24	
	14-1.5	12	21	13	4	26	30	23	34	17	5	70	36	15	52	9	14	8.6	30	
	18-1.5	15	25	15	5	30	34.6	27	38	21	6	84	43	19	62	11	17	10.5	36	

Ordering Example — Référence pièce: FJRHA5-0.8

■Jeu de supports en tôle

Type	M Matériau: Joints flottants	Support	S Traitement de surface	H Dureté
FJSC	EN 1.1191 équiv.	EN 1.0330 équiv.	Nitruration en bain de sel	500HV~

■Joint ■Support inclus

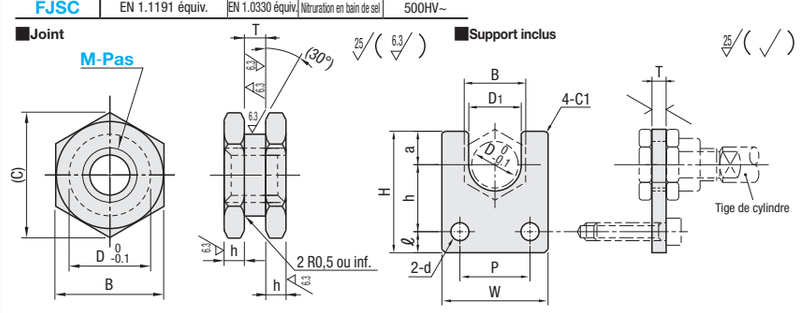

Le traitement au Nitruration en bain de sel peut altérer la couleur de la pièce, mais n'a aucun effet sur ses propriétés mécaniques.
Pour plus d'informations sur le Nitruration en bain de sel, voir **P.1907**.

Référence pièce Type	Pas M	T	Tolérance	h	D	B	(C)	Support fourni T	Tolérance	B	D1	W	H	a	h	ℓ	P	d	Traction maximale / Force de compression (N) appliquée	Prix unitaire
FJSC	3-0.5	2.3	+0.3 +0.25	2	6	8	9.2	2.3	±0.19	8	6.5	16	25	5	14	6	8	4.5	19	
	4-0.7				7	10	11.5			10	8	19	26	6			10		54	
	5-0.8	3.2	+0.35 +0.3	3	8	12	13.9	3.2	±0.23	12	9	22	33	7	18	8	12	5.5	123	
	6-1.0				10	14	16.2			14	11	25	34	8			14		123	
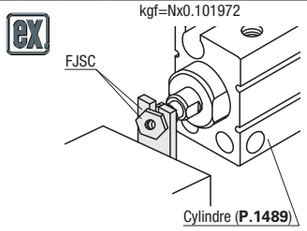
Ordering Example — Référence pièce: FJSC4-0.7