Repères de positionnement (inclinés horizontalement), jeu D/G

Type à deux trous de cheville et deux trous traversants

Incliné horizontalement

Type		Matériau	Dureté
Article seul	Jeu D/G		
UKSHJ	UKS2HJ	EN 1.0038 équiv.	-
UKCHJ	UKC2HJ	EN 1.1206 équiv.	Seule la face frontale est trempée, 55HRC -
UKUHJ	UKU2HJ	EN 1.4301 équiv.	-

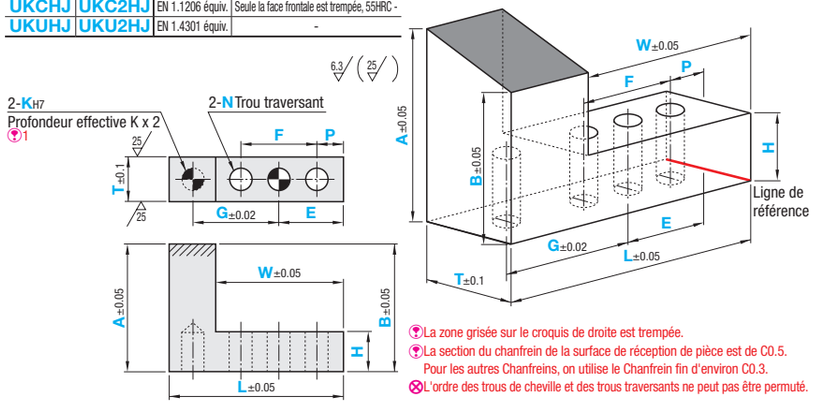

La zone grisée sur le croquis de droite est trempée.
La section du chanfrein de la surface de réception de pièce est de C0.5.
Pour les autres Chanfreins, on utilise le Chanfrein fin d'environ C0.3.
L'ordre des trous de cheville et des trous traversants ne peut pas être permuté.

Article seul

Référence Type	T	L Incréments de 1 mm	H*1	W*2 Incréments de 1 mm	A*3 Incréments de 0.01 mm	B*3 Incréments de 0.01 mm	N (Trou traversant)	F*4	P*4	K (Trou de cheville)	G*4	E*4
UKSHJ UKCHJ UKUHJ	9 12 16 19 20	36~70	10 12 15 20	24~58	10~100		7 9	Incréments de 0.1 mm	Incréments de 0.1 mm	6 8	Incréments de 0.1 mm	Incréments de 0.1 mm

*1 H + 1 ≤ (valeur min. de A, B) *2 10 ≤ L - W si (valeur max. de A, B) ≤ 60 ; 12 ≤ L - W si (valeur max. de A, B) > 60. *3 (valeur max. de A, B) - (valeur min. de A, B) ≤ 21
*4 La distance au bord minimum doit être de 1 mm.

Jeu D/G

Référence Type	T	L Incréments de 1 mm	H*1	W*2 Incréments de 1 mm	A*3 Incréments de 0.01 mm	B*3 Incréments de 0.01 mm	N (Trou traversant)	F*4	P*4	K (Trou de cheville)	G*4	E*4
UKS2HJ UKC2HJ UKU2HJ	9 12 16 19 20	36~70	10 12 15 20	24~58	10~100		7 9	Incréments de 0.1 mm	Incréments de 0.1 mm	6 8	Incréments de 0.1 mm	Incréments de 0.1 mm

*1 H + 1 ≤ (valeur min. de A, B) *2 10 ≤ L - W si (valeur max. de A, B) ≤ 60 ; 12 ≤ L - W si (valeur max. de A, B) > 60. *3 (valeur max. de A, B) - (valeur min. de A, B) ≤ 21
*4 La distance au bord minimum doit être de 1 mm.

Ordering Example

Référence	L	H	W	A	B	N	F	P	K	G	E
UKS2HJ16	L60	H15	W48	A35	B31.2	N9	F34	P7	K6	G34	E20

Article seul

T	A	Prix unitaire UKSHJ L36~L40	UKSHJ L41~L50	UKSHJ L51~L60	UKSHJ L61~L70	UKCHJ L36~L40	UKCHJ L41~L50	UKCHJ L51~L60	UKCHJ L61~L70	UKUHJ L36~L40	UKUHJ L41~L50	UKUHJ L51~L60	UKUHJ L61~L70
9, 12	10 ~ 50												
	50.01~100												
16, 19, 20	10 ~ 50												
	50.01~100												

Jeu D/G

T	A	Prix unitaire UKS2HJ L36~L40	UKS2HJ L41~L50	UKS2HJ L51~L60	UKS2HJ L61~L70	UKC2HJ L36~L40	UKC2HJ L41~L50	UKC2HJ L51~L60	UKC2HJ L61~L70	UKU2HJ L36~L40	UKU2HJ L41~L50	UKU2HJ L51~L60	UKU2HJ L61~L70
9, 12	10 ~ 50												
	50.01~100												
16, 19, 20	10 ~ 50												
	50.01~100												

Alterations

Référence	L	H	W	A	B	N(M, Z, ZG)	F	P	K	G	E	(MR)
UKS2HJ16	L60	H15	W48	A35	B31.2	M8	F34	P7	K6	G34	E20	MR

Modifications	Modification du type de trou: Trou taraudé	Trou contre-alésé	Trou contre-alésé (pour rondelle élastique)
Code	M	Z	ZG
Spéc.	Modifie les deux trous traversants (N) qui deviennent des trous taraudés. · M6/M8 Code de commande N7 → M6	Modifie les deux trous traversants (N) qui deviennent des trous contre-alésés. · Z6/Z8 Uniquement applicable à T = 16, 19 ou 20 Code de commande N9 → Z8	Modifie les deux trous traversants (N) qui deviennent des trous contre-alésés (pour rondelles élastiques). · ZG6/ZG8 Uniquement applicable à T = 16, 19 ou 20 Code de commande N9 → ZG8

Cote	Diamètre nominal de la vis. 6	8
d, h	7	9
d_1	11	14

Cote	Diamètre nominal de la vis. 6	8
d	7	9
d_1	11	14
h	8	11

Pour les modifications ci-dessus, la distance au bord minimum doit être de 1 mm.

Modifications	Chanfrein	Précision de hauteur	Inversé	Marquage (rainure en V)
Code	CA/CB/CC/CD/CT	ZKC	MR	VK
Spéc.	Surface de réception ou surface inférieure chanfreinée. · Zone du chanfrein : Sélectionner la zone à partir de CA/CB/CC/CD/CT. · Largeur du chanfrein : Indiquer 1, 3, 5 ou 10. Code de commande CA5	Modifie la tolérance des cotes A et B qui devient ±0.03. Code de commande ZKC	Des produits de type inversé, avec numéro de référence spécifique, sont disponibles. Seul le type inversé est disponible. La section inversée est chanfreinée. Code de commande MR	Ajout d'une rainure de marquage en V sur la surface de réception. · Largeur de rainure en V : 0.5 mm, profondeur : 0.2 mm · Répartition uniforme sur toute la longueur/largeur de la surface de réception. La tolérance de largeur est de ±0.2 et la tolérance de profondeur est de ±0.1. Code de commande VK