Vis à billes de précision, écrou standard - Diam. d'arbre 15 ; pas 5, 10, 20 (C-BSSH)

Niveau de précision C5

Voir P. 2223 pour savoir comment sélectionner des vis à billes

Pages des produits similaires P. 715, P. 716

Points de comparaison entre des produits similaires

La capacité de charge, le jeu axial et les dimensions d'écrous des produits C-VALUE sont différents de ceux des produits similaires. (Voir P. 715 et P. 716pour obtenir plus de détails)

Lorsque du choix de produits C-VALUE, comparer les spécifications des produits similaires.

RoHS 10

Écrou Type	Type	Niveau de précision	Diam. de l'arbre	Plomb	Arbre de vis		Écrou	
					M Matériau	H Dureté	M Matériau	H Dureté
Écrou standard	C-BSSH	C5	15	5, 10, 20	EN 1.1203 équiv.	Trempé par induction 58~62 HRC	EN 1.7242 équiv.	Trempe de 58 à 62 HRC

C-BSSH1505

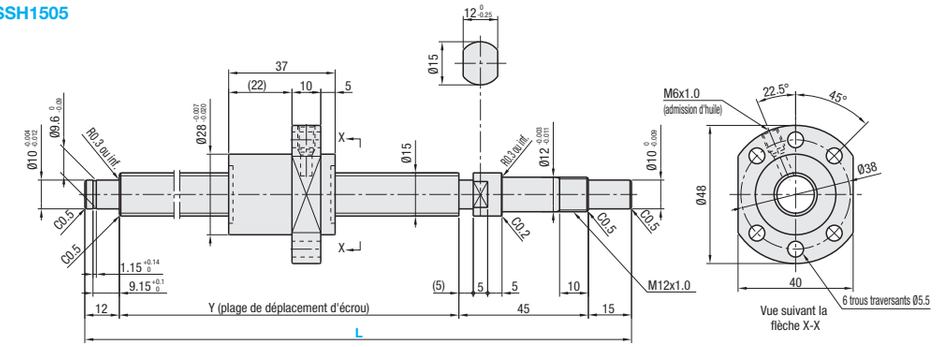

C-BSSH1510

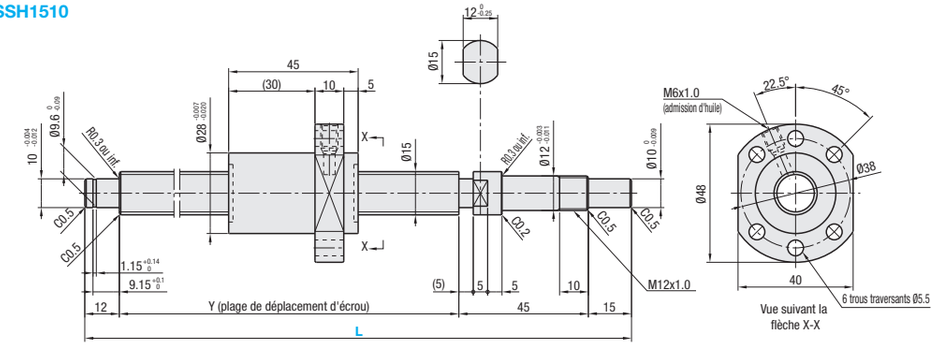

C-BSSH1520

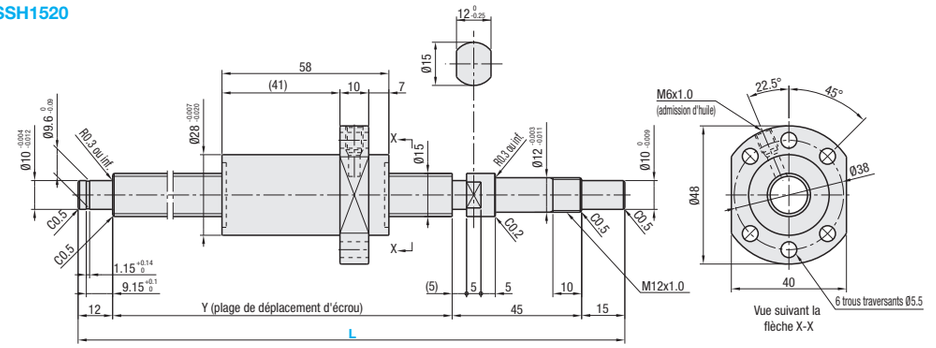

Écrou Type	Niveau de précision	Référence			Incréments de 1mm	Y	Diam. bille	Diam. centre bille	Diam. int. de la vis	Nombre de circuits	Capacité de charge de base		Jeu axial	Couple de précharge N·cm	Sens de torsion
		Type	D.E. de l'arbre de vis	Plomb	L						C (dynamique) kN	Co (statique) kN			
Standard Écrou	C5	C-BSSH	15	05	150~1095	L - 72	2.778	15.672	(12.984)	3.8 tours, 1 rangée	4.8	8.8	0.015 ou inf.	2.0 ou inf.	Droite
				10	200~1095					2.8 tours, 1 rangée	3.9	6.9		3.0 ou inf.	
				20	230~1095					1.8 tour, 1 rangée	3.1	5.5			

kgf = N x 0.101972

Type à écrou	Niveau de précision	Référence	Prix unitaire en JPY : 1 à 4 pièces.						
			L150~200	L201~400	L401~600	L601~800	L801~900	L901~1000	L1001~1095
Standard Écrou	C5	C-BSSH1505							
		C-BSSH1510							
		C-BSSH1520	-						

Ordering Example

Référence	-	L
C-BSSH1505	-	300

Remarques

- Remplie de graisse au savon de lithium (graisse Alvania S2 fabriquée par Showa Shell Sekiyu K.K).
- Voir **P. 2223** et **P. 2224** pour obtenir des détails sur les vis à billes.
- Voir **P. 753** et **P. 778** pour obtenir des détails sur les unités de soutien.
- Attention : Ne pas laisser les écrous dépasser et ne pas déposer les écrous des arbres de vis. Les billes risquent sinon de tomber ou les pièces de recirculation des billes risquent de s'abîmer.
- Noter que lorsqu'un arbre ou un écran de vis à billes est incliné, il peut chuter en raison de son propre poids.
- Le collier fourni avec l'unité de soutien doit être installé et serré du côté de l'écrou de la vis à billes.

[Ne pas laisser dépasser les écrous]

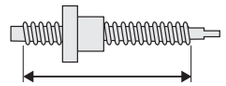

[Ne pas retirer les écrous]

Alterations

Référence	-	L	-	(FC, KC...etc.)
C-BSSH1505	-	1000	-	KC10

Modifications	Code	Spéc.
Pas d'usinage à l'extrémité de l'arbre côté soutien	NC	Pas d'usinage supplémentaire à l'extrémité de l'arbre côté soutien. Code de commande NC
Écrou de bille placé à l'envers (côté soutien) (côté fixe) Std. Révisé 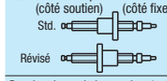	RLC	Modifie le sens de l'écrou. Code de commande RLC
Pas de rainure de bague de retenue à l'extrémité de l'arbre côté soutien	RNC	La rainure de bague de retenue n'est pas usinée sur l'extrémité de l'arbre côté soutien. Code de commande RNC ⊗Combinaison avec FC non disponible.
Modification de la longueur à l'extrémité de l'arbre côté soutien	FC	Modifie la longueur de l'extrémité de l'arbre côté soutien. FC = incréments de 1mm Code de commande FC20 13 ≤ FC ≤ 30 La dimension Y est raccourcie. Pas de rainure pour bague de retenue ⊗Combinaison avec FC non disponible.
Modification de l'usinage à l'extrémité de l'arbre côté soutien 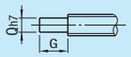	GC	Change la longueur de l'extrémité de l'arbre côté soutien. Q est sélectionnable parmi 8, 10 ou 12. G = incréments de 1mm Code de commande GC - Q8 - G20 5 ≤ G ≤ Q x 3 La dimension Y est raccourcie. ⊗Combinaison avec GC non disponible.

Modifications	Code	Spéc.
Trou taraudé à l'extrémité de l'arbre côté soutien 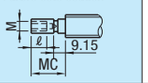	MC	Ajoute un trou taraudé à l'extrémité de l'arbre côté soutien. MC = incréments de 1mm Code de commande MC20 (M: M5 x 0.8, ℓ: 12) La dimension Y est raccourcie. 18 ≤ MC ≤ 30
Rainure sur l'extrémité de l'arbre, côté fixe Dimensions détaillées de la rainure P. 684	KC	Ajoute une rainure à sur l'extrémité de l'arbre, côté fixe. KC = incréments de 1mm Code de commande KC10 3 ≤ KC ≤ 14
Rainure sur l'extrémité de l'arbre, côté fixe 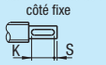	KLC	Ajoute une rainure à une zone spécifiée par le client sur l'extrémité de l'arbre, côté fixe. (Les dim. de la rainure sont les mêmes que pour KC.) K, S = incréments de 1mm Code de commande KLC - K5 - S3 4 ≤ K + S ≤ 14
Méplat usiné sur l'extrémité de l'arbre, côté fixe	SC	Ajoute un méplat sur l'extrémité de l'arbre, côté fixe. SC = incréments de 1mm Code de commande SC7 5 ≤ SC ≤ 14
2 méplats usinés sur l'extrémité de l'arbre côté fixe 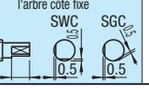	SWC SGC	Ajoute deux méplats sur l'extrémité de l'arbre, côté fixe. SWC : position 90°, SGC : position 120° Incréments de 1mm Code de commande SWC10 5 ≤ SWC/SGC ≤ 14

Périphériques : une combinaison des pièces suivantes est disponible.

Unités de soutien (carrées, profil bas)

Unités de soutien (rondes)

Les supports d'écrou pour les vis à billes C-Value ne sont pas disponibles.

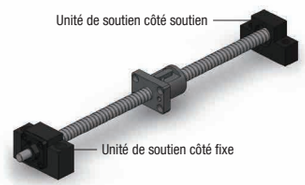

Combinaison avec unités de soutien

Référence de la vis à billes			Unité de soutien recommandée					
Type	D.E. de l'arbre de vis	Plomb	Référence Type	Référence N°	Forme	Côté fixe	Côté soutien	Page
C-BSSH	15	05 10 20	C-BRW	12	Rond	○		P. 769
			C-BUR				○	P. 770
			C-BSW		Carré	○		P. 763
			C-BUN				○	P. 764

Un large choix d'unités de soutien est disponible en plus des références présentées ci-dessus. (**P. 761~P. 778**)